LMU LUDWIG-MAXIMILIANS-UNIVERSITÄT MÜNCHEN

Programm & Abstracts

LIPP

15. LIPP-Symposium

Sprachwandel

Language Change

13. – 15. Juli 2011

LMU München und Seidlvilla

Kurzbeschreibung

Abstract

Sprachwandel führt zu Variation und dialektalen Unterschieden auf allen linguistischen Ebenen. Doch lassen sich auch Gemeinsamkeiten innerhalb einer Sprache oder zwischen verschiedenen Sprachen und Varietäten beobachten. Entstehen neue linguistische Formen in den Äußerungen des Sprechers oder der Wahrnehmung des Hörers? Was sagt uns der Vergleich verschiedener Sprachen über die Mechanismen des Wandels?

Im Zentrum steht die Diskussion von Ursachen und Mechanismen des Sprachwandels aus diachroner und synchroner Perspektive. Das Augenmerk soll nicht nur auf historische, sondern auch auf aktuelle Sprachwandelphänomene gerichtet werden. In den folgenden zwei Themenbereichen soll versucht werden, gemeinsame und unterschiedliche Tendenzen im Sprachwandel fassbar zu machen: (1) konkrete Sprachwandelphänomene auf den Ebenen der Phonetik/Phonologie, Syntax, Morphologie und Semantik/Pragmatik sowie (2) Theorien, Erklärungsmodelle und Mechanismen des Sprachwandels.

Plenarvorträge

Prof. Ulrich Detges (LMU München)

Prof. Philip Durkin (Oxford English Dictionary)

Prof. Michele Loporcaro (Universität Zürich)

Prof. Damaris Nübling (Universität Mainz)

Prof. Hans Sauer (LMU München)

Prof. Elisabeth Stark (Universität Zürich)

Schirmherrschaft

Prof. Ulrich Detges

Prof. Jonathan Harrington

Prof. Hans Sauer

Organisationskomitee

Kosuke Kaita

Hanna Ruch

Diana Venneri

Kurzbeschreibung

Abstract

Language changes all the time at all linguistic levels creating variation and dialectal differences. We can however find some correspondences or similarities within one language or among several different languages. Do new linguistic forms arise from the speakers' utterances or in the listeners' ear? What do comparisons between languages tell us about the mechanisms of linguistic change?

As the major focus of this symposium is to contemplate how and why language changes, both from a diachronic and from a synchronic perspective, we will discuss not only historical phenomena, but also language change in progress. The following two subjects may be addressed, in an effort to shed light on common or different tendencies in languages: (1) phenomena of language change on the levels of phonetics/phonology, syntax, morphology and semantics/pragmatics and (2) theories and explanatory models for language change in general, as well as mechanisms of language change.

Invited speakers

Prof. Ulrich Detges (LMU München)
Prof. Philip Durkin (Oxford English Dictionary)
Prof. Michele Loporcaro (Universität Zürich)
Prof. Damaris Nübling (Universität Mainz)
Prof. Hans Sauer (LMU München)
Prof. Elisabeth Stark (Universität Zürich)

Under the aegis of

Prof. Ulrich Detges
Prof. Jonathan Harrington
Prof. Hans Sauer

Organising committee

Kosuke Kaita
Hanna Ruch
Diana Venneri

Programm

Programme

Mittwoch/*Wednesday*, 13.07		**LMU Hauptgebäude, Raum M 014**
16.00-16.45	Anmeldung/*Registration*	
17.00	Eröffnung/*Opening remarks*	
17.15-18.15	**Hans Sauer** (LMU München)	Wow! Kurze Geschichte der englischen Interjektionen
18.15-18.45	**Janneke Diepeveen** (Freie Universität Berlin)	Adverbbildung im Niederländischen und im Deutschen: Divergenz und Konvergenz
18.45-19.15	**Saskia Schuster** (Freie Universität Berlin)	Variation und Wandel bei A+N-Verbindungen im Deutschen und Niederländischen
ab 19.15	Umtrunk/*Welcome drink*	LMU Hauptgebäude, 2. Stock

Donnerstag/*Thursday*, 14.07		**Seidlvilla, Nikolaiplatz 1b**
9.00-10.00	**Damaris Nübling** (Universität Mainz)	Zwischen Konservierung, Eliminierung und Funktionalisierung: Der Umlaut und seine Folgen in den germanischen Sprachen
10.00-11.00	**Michele Loporcaro** (Universität Zürich)	Metaphony and diphthongization in the Romance languages
Kaffeepause/*Coffee break*		
11.30-12.00	**Alexander Werth** (Universität Marburg)	Die Genese der mittelfränkischen Tonakzente
12.00-12.30	**Łukasz Jędrzejowski** (ZAS, Berlin)	Inhärente Kontrollprädikate und ihre Infinitivkomplemente im Deutschen: eine diachron-typologische Studie
Mittagspause/*Lunch break*		
14.00-14.30	**Mirjam Zumstein** (Universität Zürich)	Distribution des reflexiven und des analytischen Passivs im Altkirchenslavischen
14.30-15.00	**Uta Reinöhl** (Universität zu Köln)	Die Entstehung phrasaler Struktur im Indoarischen - Konstituenz als emergentes Phänomen

15.00-16.00	**POSTERSESSION**	
Kaffeepause/*Coffee break*		
16.00-16.30	**Hagen Peukert** (Universität Hamburg)	Scrutinizing the syntax-morphology interface in language change: can word order impact morphemic derivations?
16.30-17.30	**Ulrich Detges** (LMU München)	Micro-change and macro-change. The disjoint pronouns in Modern French and what they tell us about history
ab 19.30	Abendessen/*Conference dinner*	

Freitag/*Friday*, 15.07		**Seidlvilla, Nikolaiplatz 1b**
9.00-9.30	**Sonja Sälzer** (Universität Siegen)	Der Sprachwandel im metasprachlichen Diskurs im Spanien des 16. und 17. Jahrhunderts
9.30-10.00	**Beatrix Weber** (Technische Univ. Dresden)	Ausbau als Nachbau. Zum explanatorischen Wert des Ausbaukonzepts im Rahmen der englischen Sprachgeschichtsschreibung
10.00-10.30	**Markus Schiegg** (LMU München)	Konsequenzen teleologischer Modelle des Sprachwandels für die Grammatikschreibung des Althochdeutschen
Kaffeepause/*Coffee break*		
11.00-11.30	**Christina Märzhäuser** (LMU München)	Referential bare nouns and contact-induced shifts in determiner systems
11.30-12.30	**Elisabeth Stark** (Universität Zürich)	Die Darstellung von Subjektklitika in französischen SMS - technischer Wandel vs. Sprachwandel
Mittagspause/*Lunch break*		
14.00-14.30	**Bart Jacobs** (LIPP, LMU München)	Language transfer from the Cape Verde Islands to the Dutch Antilles in the 17th century
14.30-15.00	**Martin Schweinberger** (Universität Hamburg)	Global diffusion and local implementation – the discourse particle LIKE around the world
Kaffeepause/*Coffee break*		
15.30-16.00	**Florian Dolberg** (Universität Hamburg)	English Gender: Medieval Changes
16.00-17.00	**Philip Durkin** (Oxford English Dictionary)	English lexical borrowing from Latin and French: some theoretical implications
Abschließende Worte/*Closing remarks*		

Donnerstag/*Thursday*, 14.07: POSTERSESSION Seidlvilla, Nikolaiplatz 1b	
Julia Bacskai-Atkari (Hungarian Academy of Sciences, Hungary)	The History of Hungarian Complex Complementisers
Patrick Connolly (Queen's University, Belfast, Northern Ireland)	Innovation and adoption in open and closed categories of language
Conceição Cunha & Jonathan Harrington (LIPP/IPS, LMU München)	Gesture overlap in Portuguese lexical and post-lexical consonant clusters
Kosuke Kaita (LIPP, LMU München)	Modal Auxiliaries from Late Old to Early Middle English — with special reference to *āgan*, *sculan*, and *mōtan* —
Annette Mantlik (LIPP, LMU München)	A diachronic analysis of English and Dutch shell-content-constructions
Bernadett Modrián-Horváth (Eötvös-Loránd-Universität, Ungarn)	Movierte Substantive als Prädikatsnomina in historischen und gegenwartsdeutschen Korpora
Hanna Ruch (LIPP, LMU München)	Variation and change in Seville Spanish: A comparison of /st/-aspiration in younger and older speakers

Abstracts Vorträge

Abstracts Oral Presentations

Ulrich Detges (LMU München)

Micro-change and macro-change.The disjoint pronouns in Modern French and what they tell us about history

Unlike the clitic conjoint pronouns of Modern French (*je, me, tu, te* etc.), the disjoint pronouns (*moi, toi, lui* etc.) have received little attention in current research. However, in a recent article, Blasco-Dulbecco (2004) claims that in modern Spoken French, *moi* has been agglutinated to *je*, thereby giving rise to a new subject allomorph *moije*. Based on frequency counts and phonetic data, I want to show that although this claim is illfounded, *moije* has in fact become part of an entrenched construction. Moreover, in certain (quite restricted) contexts, *moi* has undergone clitizisation, and as a consequence has fused with *je*. I will argue that this contextually restricted "micro-change" provides a model-case for the much more far-reaching long-term change which turned the tonic subject pronouns of Old French into clitic elements. As I will show, the formation of the paradigm of the disjoint pronouns in its current form is a by-product of this change.

******

Janneke Diepeveen (Freie Universität Berlin)

Adverbbildung im Niederländischen und im Deutschen: Divergenz und Konvergenz

Dass viele niederländische und deutsche Wortbildungsmuster identisch sind, lässt sich durch die genetische Verwandtschaft der beiden germanischen Sprachen erklären. Allerdings bedeutet die Tatsache, dass die gleichen Muster strukturell vorhanden sind, nicht, dass ihre Eigenschaften völlig identisch sind (Hüning 2009). Es können u.a. Kontraste auf der Ebene der Semantik, der Anwendung oder der Produktivität vorliegen. Das niederländische Derivationssuffix *-gewijs* und das deutsche-*weise* leiten produktiv Adverbien der Art und Weise von Nomina ab, z.B. *stapsgewijs/schrittweise*. Allerdings hat nur das niederländische *-gewijs* zusätzlich die Fähigkeit, limitierende Adverbien (*domain adverbs*) zu bilden, z.B. *temperatuurgewijs gaan we er niet op vooruit*, „was die Temperatur angeht, wird es nicht besser“. Ein Ziel kontrastiver Studien der Wortbildung ist es, die sprachspezifischen Beschränkungen äquivalenter Wortbildungsmuster aufzuzeigen (Dressler 1981).

Eine diachronische Betrachtung ermöglicht es, synchrone Kontraste in der Wortbildung verwandter Sprachen als Divergenzen zu beschreiben und zu erklären (Hüning/Schlücker 2010). Bekanntlich führen verschiedene Mechanismen zu Divergenzen in der Wortbildung (z.B. Rainer 2008, Hüning 2009). Für *-gewijs* ist die limitierende Bedeutung relativ neu und vielleicht auf Sprachkontakt zum Englischen zurückzuführen (Philippa et al. 2003-2009). Das englische Äquivalent *-wise* ist seit Jahrzehnten hochproduktiv für diese Bedeutungsnische (Lenker 2002). Im

Deutschen hingegen hat sich ein Muster mit *-mäßig* für die Bildung limitierender Adverbien herauskristallisiert (Inghult 1975), z.B. *temperaturmäßig*. Dieses hochproduktive konkurrierende Muster könnte dafür verantwortlich sein, dass im Deutschen keine limitierenden Adverbien mit *-weise* gebildet werden.

Im Wortbildungswandel sind auch Konvergenzen festzustellen. Adverbbildung mit *-matig* im Niederländischen wird in der Literatur auf Entlehnung aus dem Deutschen zurückgeführt (van der Sijs2005). Außerdem sind in verwandten Sprachen parallele Entwicklungspfade anzudeuten, die zu Konvergenz führen (Rainer 2008). Sowohl im Deutschen als auch im Niederländischen entwickelten viele Bildungen mit-*weise*/*-gewijs* und *-mäßig*/*-matig* die Fähigkeit, sowohl adverbial als auch attributiv verwendet zu werden.

Ziel meines Beitrags ist es, anhand der Suffixe *-weise*/*-gewijs* und *-mäßig*/*-matig* einige Kontraste und Parallelen in der deutschen und niederländischen Wortbildung darzustellen und als divergierende oderkonvergierende Entwicklungen zu beschreiben und zu erklären. Es zeigt sich, dass die historisch kontrastive Methode die Beschreibung der beiden Einzelsprachen bereichern kann.

Literatur

Dressler, Wolfgang U. (1981): Kontrastive Wortbildungslehre. Ein polyzentrischer Ansatz. In: Pöckl, Wolfgang (Hg.): *Europäische Mehrsprachigkeit. Festschrift zum 70. Geburtstag von Mario Wandruszka.* Tübingen:Niemeyer, 209–214.

Hüning, Matthias (2009): Een historisch-taalvergelijkend perspectief op de Nederlandse woordvorming. In: Boogaart, Ronny; Lalleman, Josien; Mooijaart, Marijke; Wal, Marijke van der (Hg.): *Woorden wisselen. Voor Ariane van Santen bij haar afscheid van de Leidse universiteit.* Leiden: SNL, 65–76.

Hüning, Matthias; Schlücker, Barbara (2010): Konvergenz und Divergenz in der Wortbildung - Komposition im Niederländischen und im Deutschen. In: Nübling, Damaris; Dammel, Antje; Kürschner, Sebastian (Hg.): *Kontrastive germanistische Linguistik.* Hildesheim: Olms, 783–825.

Inghult, Göran (1975): *Die semantische Struktur desubstantivischer Bildungen auf -mässig. Eine synchronisch-diachronische Studie von Göran Inghult*. Stockholm: Almqvist & Wiksell International.

Lenker, Ursula (2002): Is it, stylewise or otherwise, wise to use *-wise*? In: Fanego, Teresa (Hg.): *English historical syntax and morphology.* Amsterdam: Benjamins, 157–180.

Philippa, Marlies; Debrabandere, Frans; Quak, Arend; Schoonheim, Tanneke; van der Sijs, Nicoline. (Hg.) (2003-2009): *Etymologisch woordenboek van het Nederlands.* Amsterdam: Amsterdam University Press.

Rainer, Franz (2008): Konvergenz- und Divergenzphänomene in der Romania: Wortbildung. In: Ernst, Gerhard; Ungeheuer, Gerold; Burkhardt, Armin (Hg.): *Romanische Sprachgeschichte. Ein internationales Hand buch zur Geschichte der romanischen Sprachen.* Berlin: de Gruyter, Bd. 3, 3293–3307.

van der Sijs, Nicoline (2005): *De geschiedenis van het Nederlands in een notendop.* Amsterdam: Bert Bakker.

******

Florian Dolberg (Universität Hamburg)

English Gender: Medieval Changes

This paper investigates how the ‘grammatical’ (lexical) gender system of Old English (OE) – expounded on adnominal and pronominal elements – turned into the ‘natural’ (sex-based) gender system – marked solely on pronouns – of Middle English (ME) and later stages. The present study quantitatively analyses texts from the relevant time-frame (~750-1250) to track this development by charting the incremental change during its transitional phases.

Regarding this period of grammatical upheaval, the question arises whether the change ensued as a directed development from the old to the new system, or whether the demise of the 'grammatical' system preceded the 'natural' gender system's emergence substantially leading to a period of random gender assignment in between. Hence, this research tackles the notion of telicity and, by implication, predictability of language change.

Concerning the contrast between the 'grammatical' and the 'natural' gender system, each noun belongs to one of two classes (lexical or referential), taking its original, 'grammatical' gender as listed in the relevant OE reference works (e.g. Bosworth & Toller 1889/1921; Bright 1923; Hall 1916) as a benchmark: The lexical class comprises nouns whose gender does not reflect their referent's sex, e.g. *wif*.NEUT 'wife/woman'. These are incompatible with the 'natural' ME gender – the referent is evidently female. If these nouns occur progressively more frequently with gender-exponents reflecting the referent's sex rather than the noun's gender (e.g. *seo*.FEM, rather than *þæt*.NEUT), this then supports the 'directed development' hypothesis.

By contrast, the referential class contains nouns whose gender already reflects the referent's sex, e.g. *man*.MASC 'man'. By the same logic, these should not occur with incongruent gender-exponents, as they their OE gender already reflects their referent's sex. But if these nouns also exhibited frequent gender reassignments, this would strongly indicate an interim stage of disarray in gender assignment.

Texts from King Ælfred's time display no gender reassignment and pristine grammar in general, while post-conquest sources show gender incongruences between noun and gender-exponent to occur in both classes, with those in the lexical class being approximately five times as frequent as those in the referential class, indicating a fairly directed development with some concomitant dissolution.

Multivariate statistical analyses of these results reveal significant impact of both semantic and grammatical facilitatory and inhibitory factors, supporting and expanding previous findings (e.g. Siemund 2008, Stenroos 2008, Corbett 1991), indicating implicational hierarchies to be at work on both sides of the linguistic sign.

References

Bosworth, J. and Toller, T.N. (1898/1921) *An Anglo-Saxon dictionary, based on the manuscript collections of the late Joseph Bosworth*. Oxford: Clarendon Press.

Bright, J.W. (1923) *An Anglo-Saxon reader and grammar*. London: Allen and Unwin.

Corbett, G. G. (1991) *Gender*. Cambridge: Cambridge University Press.

Hall, J.R.C. (1916) *A concise Anglo-Saxon dictionary*. Cambridge: University Press.

Siemund, P. (2008) Pronominal *Gender in English. A Study of English Varieties from a Cross-linguistic Perspective*. London: Routledge.

Stenroos, M. (2008) Order out of chaos? The English gender change in the Southwest Midlands as a process of semantically based reorganization. *English Language and Linguistics*, 12.3: 445-473.

Philip Durkin (Oxford English Dictionary)

English lexical borrowing from Latin and French: some theoretical implications

Lexical borrowing has been one of the major causes of lexical change in the history of English.

The effects of large-scale borrowing from French and Latin on the lexis of English in the Middle English and early modern English periods are well-known, although in some key respects rather under-explored.

Most analyses focus on language of origin and date of first attestation, understandably, since such data can be extracted from dictionaries relatively easily. This paper will look at some complicating factors, which can also mostly be traced through dictionary data, in some cases in conjunction with other tools.

I will look in particular at:

1) Words which show gradual borrowing of multiple senses and/or forms from the donor language. There are interesting theoretical implications: are we observing subsequent semantic and/or formal influence from the same word which was the original donor, or should we identify a process of "gradual borrowing"?

2) Words which show 'double' etymologies, with input from both Latin and French. Multiple etymologies have been an area of dispute in Romance etymology. Medieval English shows many very probable examples. Again, there are interesting theoretical implications: do we have genuinely multiple etymologies, or do we have merger of originally distinct borrowings from each language, or is the input of the one language confined to formal and semantic influence?

3) Words which show a slow increase in frequency over time. Is this solely a result of spread within English (between varieties, registers, etc.), or is continuing influence from the donor a factor? Since such words often show subsequent borrowing of new senses and/or forms from the donor (i.e. type (1) above), foreign-language influence may also be suspected as a factor contributing to increasing frequency.

Contact between English, French, and Latin is unusual for its long duration and for the enormous number of words eventually borrowed. It is also unusual because of the good documentation that we have for each language during this period. It is perhaps not surprising that this unusual combination of circumstances enables us to explore some aspects of lexical borrowing that have been previously little noticed.

******

Bart Jacobs (LIPP, LMU München)

Language transfer from the Cape Verde Islands to the Dutch Antilles in the 17th century

In this paper, I will present the spectacular case of language transfer from the Cape Verde Islands (off the coast the Senegal) to the Dutch Antilles (off the coast of Venezuela). The paper summarizes the results of a three-year research project carried out at the universities of Munich and Coimbra and concerned with the origins of Papiamentu, the creole language of the Dutch Antilles.

The origins of Papiamentu, a creole with a mixed Spanish-Portuguese vocabulary, represent one of the most controversial issues within the field of creole studies. Since Papiamentu is spoken in a

Spanish-speaking area and on former Dutch colonies, the central question in the debate is: Where do the Portuguese elements in Papiamentu's core vocabulary come from? In a time span of over a century, scholars have proposed widely varying hypotheses in response to this question. In the present paper, I will first critically review the most prominent of these hypotheses and then postulate my own scenario for the origins of Papiamentu and its mixed Spanish-Portuguese vocabulary.

To be more precise, I will provide detailed linguistic and historical evidence in support of the hypothesis that speakers of the Portuguese-based creole of the Cape Verde Islands (Cape Verdean Creole) were transferred to the Dutch Antilles in the second half of the 17th century, only to subsequently shift their lexicon towards Spanish and thereby create a new language: Papiamentu.

******

Łukasz Jędrzejowski (Zentrum für Allgemeine Sprachwissenschaft (ZAS) Berlin)

Inhärente Kontrollprädikate und ihre Infinitivkomplemente im Deutschen: eine diachron-typologische Studie

Schon seit BECH (1955) geht man im deutschen Verbalsystem i.d.R. von drei nicht-finiten Formen aus, denen entsprechende Status zugeschrieben werden: (A) reiner Infinitiv: *bereuen* (1. Status), (B) *zu* + Infinitiv: *zu bereuen* (2. Status), (C) Partizip Perfekt: *bereut* (3. Status). So lassen sich *bereuen* und das semantisch verwandte faktive Prädikat *bedauern* auf einen gemeinsamen syntaktischen Nenner bringen, indem sie beide bei eingebetteten Infinitiv-komplementen immer 2. Status konstruieren:

(1a) *Barbara*$_i$ *bedauert,* [PRO$_i$ *den Führerschein gemacht zu haben*] [… **gemacht haben*]
(1b) *Barbara*$_i$ *bereut,* [PRO$_i$ *den Führerschein gemacht zu haben*] [… **gemacht haben*]

Sowohl in (1a) wie auch in (1b) ist 1. Status, der heute bei Modalverben oder AcI-Verben gebraucht wird, ungrammatisch. (1a) und (1b) ähneln einander außerdem insofern, als ihre Subjekte koreferent sind und als ihre Matrixprädikate semantisch gesehen einen ähnlichen Sachverhalt markieren. Doch weist STIEBELS (2010, 397f.) darauf hin, dass sich *bereuen* und *bedauern* hinsichtlich ihrer Komplementtypen nicht gleichwertig verhalten:

(2a) *Sie*$_i$ *bedauert* [*ihren*$_{i/j}$/*seinen*$_j$ *Rückzug vom Wettbewerb*]
(2b) *Sie*$_i$ *bereut* [*ihren*$_{i/*j}$/**seinen*$_j$ *Rückzug vom Wettbewerb*]

Während sich *bereuen* nur auf subjektbezogene Handlungen beziehen kann, trifft dies nicht auf *bedauern* zu, bei welchem auch andere (fremde) Personen bzw. Instanzen in Frage kommen können. Alle Prädikate, die diese subjektbezogene Restriktion aufweisen, nennt STIEBELS (2010) inhärente Kontrollprädikate und teilt sie in ereigniskohärente und nicht-ereigniskohärente inhärente Kontrollprädikate mit semantisch motivierten Unterklassen auf. Dabei formuliert sie die These, dass die ersten und vorrangigen Belege von Infinitiv-komplementen bei ereigniskohärenten inhärenten Kontrollprädikaten nachzuweisen sein sollten (s. STIEBELS 2010, 436). In diesem

Vortrag greife ich diese Hypothese auf und werde sie anhand ausgewählter Prädikate überprüfen, ohne die BECH'sche (1955) Unterscheidung zw. 1. und 2. Status aus den Augen zu verlieren. Aufbauend auf DEMSKE (2001), die wiederum das sich zw. dem Matrixprädikat und dem eingebetteten Infinitiv befindende Material in den Vordergrund gestellt hat, werde ich darstellen, inwiefern sich die von STIEBELS (2010) aufgestellte Hypothese bestätigen lässt. Des Weiteren werde ich auch zeigen, dass sich parallele Entwicklungstendenzen zw. älteren Sprachstufen des Deutschen und modernen (gesprochenen) westslawischen Sprachen nicht nur innerhalb der A(spekt)-T(empus)-M(odus)-Kette finden lassen (vgl. LEISS 2008), sondern dass sie auch innerhalb der Infinitivsyntax erkennbar sind. Herangezogen werden dabei polnische faktive Prädikate wie z.B. *żałować* ('bereuen'/'bedauern'), die laut SŁODOWICZ (2008) angeblich keine Infinitiv-komplemente einbetten.

Literatur

BECH, GUNNAR (1955): *Studien über das deutsche verbum infinitum.* 1. Band, Historisk-filologiske Meddelelser, bind 35, nr. 2. København: Munksgaard.

DEMSKE, ULRIKE (2001): Zur Distribution von Infinitivkomplementen im Althochdeutschen, in: *Linguistische Berichte* 9 (Sonderheft: Modalität und Modalverben im Deutschen), S. 61-86.

LEISS, ELISABETH (2008): The silent and aspect-driven patterns of deonticity and epistemicity: A chapter in diachronic typology, in: *Modality-aspect interfaces: implications and typological solutions* hrsg. von Werner Abraham & Elisabeth Leiss. Amsterdam: John Benjamins, S. 15-41.

SŁODOWICZ, SZYMON (2008): *Control in Polish Complement Clauses*. (Slavolinguistica 8). München: Otto Sagner.

STIEBELS, BARBARA (2010): Inhärente Kontrollprädikate im Deutschen, in: *Linguistische Berichte* 224, S. 391-440.

******

Michele Loporcaro (Universität Zürich)

Metaphony and diphthongization in the Romance languages

Metaphony occurs widely throughout the Romance language family, from Portuguese to Romanian. Most Romance languages underwent several kinds of diphthongization too. Especially for the most widespread of those diphthongization processes, the one affecting Proto-Romance /ɛ/ /ɔ/ (e.g. Italian *viene* 'come.3SG', *nuovo* 'new.MSG', French (*il*) *vient, noeuf* 'new.MSG' (< OFr *nuef*), Spanish *viene*, *nuevo*), a causal relation with metaphony has been repeatedly suggested (most influencially by Schürr 1936, 1970). In most Romance varieties in which diphthongization occurs, such a relation is not (anymore) surface-true, as shown in (1) (from Loporcaro 2011:120):

(1) /ɛ ɔ/-diphthongization sensitive to:

	a. Florentine	b. Old Aretino	c. Neapolitan	d. Castilian
i. syllable structure	+	+	–	–
ii. quality of the final vowel	–	+	+	–

As seen here, in the present-day distribution diphthongization may be sensitive to metaphony, as in Neapolitan and many other Italo-Romance dialects of the Centre-South ((1c)), or to syllable structure (cf. the open-syllable diphthongization of French and Florentine-based standard Italian, seen above; (1a)). There are (or have been) also varieties in which diphthongization is sensitive to

both conditions ((1b)) as well as languages in which it is sensitive to neither ((1d)). In addition, there are also varieties (Galician-Portuguese, Sardinian and several dialects of Central Italy) in which metaphony brings about raising, rather than diphtongization (e.g. Logudorese Sardinian *bónu*'good.MSG' vs. *bòna* 'good.FSG').

Given this picture, and the fact that changes which lead to the four types in (1a-d) took place before the earliest extant documents of the Romance languages, it is clear that any diachronic account of this cross-linguistic differenciation must rely on reconstruction. Thus, for those who claim that diphthongization was originally tied to the quality of the final vowel (most recently, Sánchez-Miret 1998, 2007), the distribution in (1c) (and, possibly, that in (1b)) must be original, wheras (1a) and (1d) are regarded as the product of later change, obscuring the allegedly original metaphonic conditioning.

In this paper, I shall provide arguments for the disjunction of metaphony and /ɛɔ/-diphthongization, which are best regarded in my opinion as two distinct processes. To prove this point, it is essential to demonstrate that the Neapolitan type (1c) is indeed a later development and that, conversely, the kind of metaphony today observed in Logudorese Sardinian has to be regarded as the most conservative one. In this demonstration, experimental phonetic evidence from two southern Italian dialects (southern Salentino and Agnonese; cf. Grimaldi 2003 and Loporcaro et al. 2007 respectively) shall play a crucial role.

References

Grimaldi, Mirko. 2003. *Nuove ricerche sul vocalismo tonico del Salento meridionale. Analisi acustica e trattamento fonologico dei dati.* Alessandria: Edizioni dell'Orso.

Loporcaro, Michele. 2011. Phonological processes. In Martin Maiden, John Charles Smith and Adam Ledgeway (eds.). *The Cambridge History of the Romance Languages*, vol. I. *Structures*, ch. III. Cambridge: Cambridge University Press, 109-154, 689-698.

Loporcaro, Michele, Nadia Nocchi, Tania Paciaroni and Michael Schwarzenbach. 2007. *Dittongazione e metafonia nel dialetto di Agnone (IS).* Paper read at the 4th Conference of the Associazione Italiana di Scienze della Voce, Cosenza, December 3-5, 2007.

Sánchez Miret, Fernando. 1998. *La diptongación en las lenguas románicas.* München – Newcastle: LINCOM Europa.

Sánchez Miret, Fernando. 2007. El papel de la fonética en la explicación de los cambios fonológicos dentro de la gramática histórica de las lenguas románicas. In Alexandra Cuni†ă, Coman Lupu and Liliane Tasmowski (eds.). *Studii de Lingvisticǎ si Filologie Romanicǎ. Hommages offerts à Sandra Reinheimer Rîpeanu.* Bucure{ti: Editura Universităţii, 484-493.

Schürr, Friedrich. 1936. Umlaut und Diphthongierung in der Romania. *Romanische Forschungen* 50: 275-316.

Schürr, Friedrich. 1970. La diphthongaison romane. Tübingen: Narr.

******

Christina Märzhäuser (LMU München)

Referential bare nouns and contact-induced shifts in determiner systems

This paper, which is part of a wider research project on referential bare noun phrases in [+Art]-languages, looks at contact induced change in article use. The aim of the comparative approach looking at French, Spanish, Portuguese (PE), English and German is to detect 'windows' for the spread of bare noun uses which arise in varieties where languages with a different system of nominal determination, i.e. without articles/ obligatory article use/ proximal-distal contrast etc.),

enter in contact with the European languages mentioned.

With a fine-grained syntactic/ semantic analysis of the respective base language/ standard variety as a starting point, the stabilisation of a different NP-structures for referential noun phrases can be detected when looking at varieties resulting from heavy language contact:

Français Populaire Ivorienne: p.ex. *Une fois j'ai fait ça et je suis allée en classe déposer balai.*

V ø N_{SG}

$FR^{Standard}$: *Une fois j'ai fait ca et je suis allée en classe déposer unbalai.* (Jabet 2002: 5)

< Once I went into the classroom to put a broom there. >

Syntactic context: bare object NP
Num & Type of reference: Singular/ ☞ specific - indefinite

Afro-Bolivian Spanish: p.ex. *Perro*[A] *come galleta*[B] (Gutierrez & Sessarego 2010: 7)

ø N_{SG} V ø N_{SG}

$SPAN^{Standard}$: *Los perros comen galletas.*

< Dogs eat cookies. >

Syntactic context: bare subject NP^{A}, bare object NP^{B}
Num & Type of reference: $NUM^{underspecified}$/ ☞ generic (kind-reading)

(Portuguese-based) Capeverdean Creole: p.ex. *Kaza| di es aldeia | e baratu.* (Baptista 2007: 71)

ø N_{SG} PP_{GEN} V Adj.

$PE^{Standard}$: *As casas desta aldeia são baratas.*

< The houses of this village are cheap >

Syntactic context: bare subject NP with $Complement_{GEN}$
Num & Type of reference: Plural/ ☞ specific - definite

Cameroon Pidgin English: p.ex. *Som sid bi fol fo di ples weh chukuchuku bi de deh*. (Leoue 1996: 40)

LOC ø N_{SG}

$ENG^{Standard}$: *Some seeds fell on the places where there were thorn bushes.*

Syntactic context: bare subject NP in locative clause
Num & Type of reference: $NUM^{underspec}$/ ☞predication of existence/indef.

Substandard-German:*p.ex. Ich sag: 'Hast du Handy bei?'*(www.kiezdeutsch.de/sprachlicheneuerungen.html)

ø N_{SG}

$DE^{Standard:}$ *Ich sage: 'Hast du dein/ ein Handy dabei?'*

< I said: Did you bring your/ a mobile phone? >

Syntactic context: bare object NP
Num & Type of reference: Singular/ ☞ specific definite (or indef.)

The central hypothesis of this talk is that bare nouns in these contexts, being formally transferred from the contact language's structure(s), are semantically transferred from a different system of nominal determination or, even more basic, nominal apprehension, and that these cognitive differences are the essential factor for a shift in the determiner system (obligatory use of Det.).

Different habits in relation to which referential informations are realized, i.e. explicit, and which are left implicit in an NP interpreted as referential, seems to translate into a new system of overt nominal determination and bare noun uses in different syntactic and semantic settings. The 'new habits', when picked up in a wider speaker community, are the cognitive base for language change.

References

Baptista, Marlyse (2007) „On the syntax and semantics of DP in Cape Verdean Creole“, in: Baptista, Marlyse and Jacqueline Guerón (eds.) Noun Phrases in Creole Languages. A multifaceted approach. Amsterdam and Philadelphia: John Bejamins, p.61-105.

Gutierrez-Rexach, Javier & Sessarego, Sandro (in press) “On the nature of bare nouns in Afro-Bolivian Spanish” , see conference paper

Jabet, Marita (2002) “Phénomènes abidjanais ?”, Conference Paper from XV Skandinaviske Romanistkongress Oslo 12.-17. August 2002, in Romansk Forum Nr. 16 – 2002/2, www.duo.uio.no/roman/Art/Rf-16-02-2/fra/Jabet.pdf (access 5.5.2011).

Leoue, Jean Gilbert (1996) Nominal Determination. Focus on a Few Operators of Cameroon Pidgin English, MA-Thesis, Université de la Sorbonne Nouvelle 3, Paris; online: www.leoue.online.fr/travaux/Masters_LEOUE.pdf (access 5.5.2011) .

www.kiezdeutsch.de/sprachlicheneuerungen.html, (access 5.5.2011) (Projekt des Lehrstuhls für Deutsche Sprache der Gegenwart, Universität Potsdam, Leitung Prof. Dr. Heike Wiese).

******

Damaris Nübling (Universität Mainz)

Zwischen Konservierung, Eliminierung und Funktionalisierung:
Der Umlaut und seine Folgen in den germanischen Sprachen

Alle germanischen Sprachen haben eine phonologische Umlautphase durchlaufen, doch sind sie mit den Umlautprodukten sehr unterschiedlich umgegangen: Während manche Sprachen (wie Englisch, Niederländisch) ihn weitestgehend abgebaut haben, haben andere Sprachen (Isländisch) seine Auswirkungen unverändert konserviert, was zu beträchtlichen Komplexitätszuwächsen in morphologischen Paradigmen geführt hat (im Verbund mit weiteren Kontaktphänomenen). Den dritten Weg der morphologischen Nutzung haben das Deutsche und das Luxemburgische eingeschlagen, wobei der Umlaut gerade im Luxemburgischen ablautähnliche Züge erlangt hat und in seiner Qualität nicht mehr vorhersagbar ist. Hierdurch hat er einen weitaus höheren Komplexitätsgrad als im Deutschen erlangt. Bzgl. des präteritopräsentischen Umlauts im Deutschen (*müssen, dürfen, können*) wird für seinen Status als transkategorialer Marker argumentiert, der sich von der Qualität des Basisvokals gelöst hat. Besonderes Augenmerk gilt dem Schweizerdeutschen, das die Umlautgrammatikalisierung am weitesten vorangetrieben hat. Hier stellt sich die Frage, welche Voraussetzungen es sind, die Sprachen phonologische Assimilationsprodukte funktionalisieren, konservieren oder eliminieren lassen.

Hagen Peukert (Universität Hamburg)

Scrutinizing the syntax-morphology interface in language change: can word order impact morphemic derivations?

Givón (1971: 413) once claimed "Today's morphology is yesterday's syntax" meaning that the underlying structures of words reflect the syntactic structures of the past in a given language. By intuition, the statement seemed reasonable and was backed, but also contradicted, by diachronic linguistic data from several languages (e.g. Berg, 2009). The study at hand is yet another illustration of such an ambiguous case in the history of English.

English moved from a synthetic to a somewhat analytic language, which is above all due to the change in the case system (Siemund, 2004). The impoverished inflectional morphology of English coincided with a strict word order paying off the loss of information in morphological structure or viceversa – a phenomenon that is well established in typological research. In contrast, the case is far from clear for derivational morphology. Is affix position in general influenced by word order as implied in some typological surveys (Greenberg, 1957)? Even though suffixation is the most predominant affixation type in general (Bybee, Pagliuca and Perkins, 1990; Sapir, 1921), prefixation is much more common in head-initial languages (e.g. Stump, 2001: 708). A clear explanation for this phenomenon is still discussed. Givón (1979) Hawkins and Cutler (1988), Bybee et al (1990), and Hall (1992) favour different explanations.

English is interesting for this kind of question because we can observe a shift in word order patterns. While in Old English and Early Middle English OV was acceptable, it changed to strict VO in the centuries to come (Trips, 2001). We may now hypothesize that the change in syntax also would be reflected in the derivational morphology, that is more particularly, the suffix-prefix relation also changes as predicted by the typological universal. Indeed, we will present data from the Penn Parsed Corpora of Historical English (PPCEME, PPCME2, PPCMBE) that fully supports this claim. All types of prefixes and suffixes were counted per word class in ten periods from 1150-1914. The overall trend is highly significant. In addition, the proportional increase of prefixes takes place with a phase shift of about 400 years, which also supports Givón's claim. However, the data only reveal a correlation and cannot provide us with a causal explanation in the form of a structural relation between Syntax and Morphology (as discussed e.g. in Bauer, 1990; Williams, 1981a; Williams, 1981b; Zwicky, 1985).

References

Bauer, Laurie. 1990. Be-heading the word. *Journal of Linguistics* 26. 1-31.

Berg, Thomas. 2009. *Structure in Language: A Dynamic Perspective (Routledge Studies in Linguistics)*. New York: Routledge.

Bybee, Joan L., William Pagliuca & Revere D. Perkins. 1990. On the asymmetries in the affixation of grammatical material. In William Croft, Keith Denning & Suzanne Kemmer (eds.), *Studies intypology and diachrony: Papers presented to Joseph H. Greenberg on his 75th birthday*, 1-42.Amsterdam: Benjamins.

Givón, Talmy. 1979. *On understanding grammar*. New York: Academic Press.

Givón, Talmy. 1971. Historical Syntax and Synchronic Morphology: An Archaeologist's Field Trip. *Chicago Linguistic Society* 7. 394-415.

Greenberg, Joseph H. 1957. *Essays in Linguistics*. Chicago: University of Chicago Press.

Hall, Christopher J. 1992. *Morphology and mind*. London: Routledge.

Hawkins, John A. & Anne Cutler. 1988. Psycholinguistic factors in morphological asymmetry. In John A. Hawkins (ed.) *Explaining Language Universals*, 280-317. Oxford: Blackwell.

Sapir, Edward. 1921. *Language: An Introduction to the Study of Speech*. New York: Hacourt, Brace & Co.
Siemund, Peter. 2004. Analytische und synthetische Tendenzen in der Entwicklung des Englischen. In Uwe Hinrichs (ed.) *Die europäischen Sprachen auf dem Wege zum analytischen Sprachtyp*, 169-196. Wiesbaden: Harrassowitz.
Stump, Gregory T. 2001. Affix position. In Armin Burkhardt, Hugo Steger & Herbert Ernst Wiegand (eds.), *Language Typology and Language Universals Handbücher zur Sprach- und Kommunikationswissenschaft* HSK 20.1), 708-714. Berlin: Walter de Gruyter.
Trips, Carola. 2001. *From OV to VO in Early Middle English*. Amsterdam: Benjamins.
Williams, Edwin. 1981a. On the Notions 'lexically related' and 'head of a word'. *Linguistic Inquiry* 12(2). 245-274.
Williams, Edwin. 1981b. Argument Structure and Morphology.*T he Linguistic Review* 1(1). 81-114.
Zwicky, Arnold M. 1985. Heads. *Journal of Linguistics* 21. 1-29.

******

Uta Reinöhl (Universität zu Köln)

Die Entstehung phrasaler Struktur im Indoarischen - Konstituenz als emergentes Phänomen

Ziel dieses Forschungsprojektes ist es, den Begriff der Konstituenz (Phrasenstruktur) als graduelle Kategorie vor dem Hintergrund sprachlichen Wandels zu etablieren. Es wird ein Katalog an Merkmalen von Konstituenz vorgeschlagen, um den Grad der Ausprägung dieser Kategorie erstmals messbar zu machen. Ein weiterer Schwerpunkt liegt auf der Frage nach der Konzeptualisierung der Paradigmatisierung syntaktischer Muster, die zur Ausbildung einer phrasalen Kategorie führt.

Die Fragestellung wird anhand historischer Belege des indoarischen Sprachzweigs erkundet, der aufgrund seiner großen Zeittiefe detaillierte sprachhistorische Analysen zulässt. Wie in anderen indogermanischen Sprachzweigen hat sich auch hier ein Umbau von einem nicht-konfigurationalen Sprachtypus („freie“ Wortstellung, reiche Morphologie) zu einem – zumindest auf den Ebenen ‚unterhalb‘ der Verbalphrase – phrasalen Aufbau vollzogen. Die Datengrundlage dieser Arbeit bilden Vorgängerkonstruktionen von PPs mit den lokativischen Postpositionen *mẽ* ‚in‘ und *par* ‚auf‘ im modernen Hindi. Deren Grammatikalisierung kann über die gesamte indoarische Sprachgeschichte hinweg vom Vedischen (2. Jt. v. Chr.) bis zur heutigen Zeit nachgezeichnet werden. Folgende Beispiele deuten die Entwicklung für *mẽ* an:

<u>Vedisch, *Rig Veda* 7-49 (Übersetzung Geldner 2003)</u>

yāsāṃ rājā varuṇa yāti madhye satyānṛte avapaśyañ janānām

REL.GEN.PL König.NOM.SG.M Varuna.NOM.SG.M gehen.3SG Mitte.LOK.SG.N Wahrheit_Lüge.AKK.DU.N erblicken.PTCP.PRS.NOM.SG.M Leute.GEN.PL.M

‚In deren Mitte König Varuna wandelt, Wahrheit und Lüge der Leute erspähend‘

<u>Hindi</u>

mai [lāl ghar mẽ] rahtī hũ̃

1SG rot Haus.OBL.SG.M in leben.PTCP.PRS.F sein.PRS.1SG

‚Ich wohne in einem roten Haus‘

Das altindische *madhye* ‚in der Mitte‘ entwickelt sich zur heutigen Postposition *mẽ* ‚in‘, die in

postnominaler Stellung obligatorisch den Obliquus regiert. Diese Elemente bilden, im vorliegenden Beispiel ergänzt durch das Attribut *lāl*, ein Syntagma, das sich unter verschiedenen syntaktischen Tests (z.B. Permutation oder Koordination) als grammatische Einheit (Phrase) verhält. Im Altindischen hingegen sind weder adjazente, lineare Wortstellung, noch ein nominales Komplement erforderlich. In der Tat kann die semantische Einheit von *madhye* und seinem Genitivkomplement sogar durch völlig unabhängige Satzteile wie Subjekt (*rājā varuṇa*) und Verb (*yāti*) unterbrochen werden.

Das Ziel dieser Forschungsarbeit besteht also darin, Konstituenz als historisch gewachsene Bündelung spezifischer Einzelmerkmale wie Adjazenz, Linearität, Kasusrektion, Obligatorität u.a. am Beispiel von Entwicklungen im Indoarischen zu beschreiben. Durch die Untersuchung der Geschichte zweier Postposition(alphras)en (und dem Vergleich mit der Entstehung der weiteren ‚einfachen' Postpositionen des Hindi) soll darüber hinaus dem Phänomen einer Kategoriengenese ein empirisches Fundament gegeben werden. Die Annahme einer sowohl diachron wie synchron graduellen Natur von Konstituenz stellt einen Gegenentwurf zu Spielarten der generativistischen X-Bar-Theorie dar, die für alle Sprachen und für alle syntaktischen Ebenen phrasale Strukturierung zugrunde legen. Es wird angeknüpft an Versuche der Dekonstruktion von Kopf- und Phrasenbegriff bei Zwicky (1985, 1993) und Matthews (2007) und vorausgehende Forschungsarbeiten zur Emergenz phrasaler Struktur (van de Velde 2009, 2010; Himmelmann 1997).

Literatur

Geldner, Karl Friedrich. 2003. *Der Rig-Veda. Aus dem Sanskrit ins Deutsche übersetzt und mit einem laufenden Kommentar versehen*. Hrsgg. von Michael Witzel. Cambridge (MA): Harvard UP.

Himmelmann, Nikolaus. 1997. *Artikel, Deiktikon, Nominalphrase. Zur Emergenz syntaktischer Struktur*. Tübingen: Niemeyer.

Matthews, P. H. 2007. *Syntactic Relations. A Critical Survey.* Cambridge: Cambridge UP.

Rig Veda. A Metrically Restored Text with an Introduction and Notes. 1994. Hrsgg. von Barend A. van Nooten und Gary B. Holland. Cambridge (MA): Harvard UP.

van de Velde, Freek. 2009. "The emergence of modification patterns in the Dutch noun phrase", Linguistics 47(4): 1021-1049.

van de Velde, Freek. 2010. "The emergence of the determiner in the Dutch NP", *Linguistics* 48(2): 263-299.

Zwicky, Arnold M. 1985. "Heads", *Journal of Linguistics* 21(1): 1-29.

Zwicky, Arnold M. 1993. "Heads, bases and functors", in: Corbett et al. (eds). *Heads in Grammatical Theory*. Cambridge: Cambridge UP, 292-315.

******

Sonja Sälzer (Universität Siegen)

Der Sprachwandel im metasprachlichen Diskurs im Spanien des 16. und 17. Jahrhunderts

Im 16. und 17. Jahrhundert vollziehen sich in Spanien bedeutende politische, religiöse und kulturelle Veränderungen. Nicht umsonst wird diese Epoche in der spanischen Historiographie auch als die *Siglos de Oro* bezeichnet. Spanien wird während des 16. und in der ersten Hälfte des 17. Jahrhunderts die erste europäische Macht. Mit dem politischen Aufstieg geht auch ein stärkeres Bewusstsein für die Sprache und Kultur einher, ein Gedanke, den Antonio de Nebrija mit seinem Topos von der *lengua compañera del imperio* 1492 antizipiert.

Angestoßen durch die humanistischen Strömungen im Italien des 14. und 15. Jahrhunderts,

entwickelte sich auch in Spanien ein nationalsprachlicher Humanismus, der „unter Berufung auf das griechisch-römische Vorbild die theoretische Verteidigung und praktische Pflege der eigenen, sich formieren den nationalen Hoch- oder Standardsprache als zentrale Aufgabe betrachtete“ (Bahner 1984: 95).

Im Rahmen der *contentio de primatu linguarum* und im Zusammenhang mit einem nationalen Geschichtsbild, das zu jener Zeit im Entstehen begriffen war, kam der sprachhistorischen Betrachtung entscheidende Bedeutung zu. Mit dieser sprachhistorischen Perspektive tauchte auch die Frage nach den allgemeinen Ursachen für Sprachwandel auf. Die Vorstellung, sich in einer Zeit des Neubeginns zu befinden, war unter den Renaissancephilologen weit verbreitet und ist eng verknüpft mit der Auffassung geschichtlicher Prozesse als einer Abfolge von zyklischem Auf und Ab (cf. Schunck 2003: 1). Diese Vorstellungschlägt sich in einer anthropomorphen Betrachtung von Sprachentwicklung (Geburt und Kindheit, Jugend, Reife, Alter und Tod) nieder. Mit Read (1977:61) kann man von zwei grundlegenden Sprachwandeltheorien, ausgehen, die es hinsichtlich der Renaissance-Sprachbetrachtung zu unterscheiden gilt: Die Korruptionstheorie und die Zyklustheorie. Beide finden sich in unterschiedlichen Ausführungen bei den spanischen Gelehrten des *Siglo de Oro* wie beispielsweise Bernardo Aldrete.

Der Vortrag setzt sich das Ziel, vor dem Hintergrund des geistesgeschichtlichen Kontextes eine Übersicht über die Argumente zu geben, die im Rahmen der metasprachlichen Diskussion zum Sprachwandel im Spanien des 16. und 17. Jahrhunderts vorgebracht wurden. Es soll gezeigt werden, dass diese nicht *exnihilo* entstanden sind, sondern auf antike und mittelalterliche Vorläufer zurückgeführt werden können.

Literatur (Auswahl)

Bahner, Werner (1984): „Sprachwandel und Etymologie in der spanischen Sprachwissenschaft des Siglo de Oro.“. *Historiographia Linguistica* XI:1/2. 95-116.

- (1997): „Geschichtsbewusstsein und Sprachgeschichte im *Siglo de Oro*. Zur Spezifik spanischer Sprachbetrachtung“. In: Lieber, Maria/Hirdt, Willi (eds.): *Kunst und Kommunikation: Betrachtungen zum Medium Sprache in der Romania*. Tübingen: Stauffenburg. 13-24.

Bossong, Georg (1990): *Sprachwissenschaft und Sprachphilosophie in der Romania. Von den Anfängen bis August Wilhelm Schlegel.* Tübingen: Narr.

Braselmann, Petra (1991): *Humanistische Grammatik und Volkssprache. Zur »Gramática de la lengua castellana« von Antonio de Nebrija*. Hamburg: Droste.

Briesemeister, Dietrich (1969): „Das Sprachbewusstsein in Spanien bis zum Erscheinen der Grammatik Nebrijas (1492)“. *Iberoromania* I. 35 -55.

Klein, Franz-Josef (1998): „Lateinische Vulgärsprache, Germaneneinfluß und sprachlicher Wandel. Zur Sprachauffassung Bernardo Aldretes“. *Romanistik in Geschichte und Gegenwart 4, 2*. 171-184.

Read, Malcolm K. (1977): “The renaissance concept of linguistic change”. *Archivum Linguisticum* VIII, 1. 60-69.

Sarmiento, Ramón (1992): “Los grandes temas de la tradición filológica española (1500-1800)”. In: Bartol, J.A. et al. (eds.): *Estudios filológicos en homenaje a Eugenio Bustos Tovar*. Bd. 2. Salamanca: Universidad de Salamanca. 903-923

Schlobach, Jochen (1980): *Zyklentheorie und Epochenmetaphorik*. München:Fink.

Schunck, Mariella (2001): *Der Sprachwandel im metalinguistischen Diskurs Italiens und Frankreichs von der Renaissance zur Aufklärung*. Frankfurt a.M.et al.: Lang.

Hans Sauer (LMU München)

Wow! Kurze Geschichte der englischen Interjektionen

Interjektionen sind typisch für die mündliche Sprache und kommen deshalb besonders in Dialogen vor. Interjektionen werden traditionellerweise als eine der ca. 8 Wortarten angesehen, allerdings werden sie in den Grammatiken meist an letzter Stelle und nur kurz behandelt. Die Abgrenzung zu anderen Wortarten, insbesondere zu den Adverbien, ist nicht immer ganz leicht. Im 20. Jh. wurden die Interjektionen in den Grammatiken und Sprachgeschichten oft völlig ignoriert, aber in letzter Zeit wächst das Interesse wieder etwas.

Eine nützliche Unterscheidung ist zwischen primären Interjektionen (/oh, ah, haha, yes, no/ etc.), die als solche gebildet wurden, und sekundären Interjektionen, d.h. Wörtern anderer Wortarten, die dann zusätzlich auch als Interjektionen verwendet wurden bzw. werden (/damn, help, well/). Interjektionen (d.h. primäre Interjektionen) werden oft als eine Art von Naturlauten angesehen, die nicht in das phonologische, morphologische und syntaktische System einer Sprache, in unserem Fall des Englischen, passen. Dies ist gerade für das Englische aber nur bedingt richtig.

Interjektionen werden meist konventionalisiert und werden dann von regulären Sprachwandelprozessen erfasst. Zum einen machen sie Lautveränderungen mit; zum anderen können sie von einer Sprache in eine andere entlehnt werden. Dies zeigt sich auch am Englischen. Beispielsweise bleibt germanisch */au/ im Deutschen /au/, wird aber im Altenglischen zu /ea/, und dies betrifft auch die Interjektion german. */au/ > ae. /ea/ (aber dt. /au/). Im Mittelenglischen wurde der englische Wortschatz stark vom Französischen beeinflusst, und dies gilt auch für die Interjektionen. Einerseits starben viele altenglische Interjektionen aus, andererseits wurden zahlreiche Interjektionen aus dem Französischen bzw. letztlich Lateinischen ins Mittelenglische entlehnt, wie /o/oh, a/ah, alas/ usw. Wenn /oh, ah/ auch wie Naturlaute erscheinen mögen, so sind sie doch als Lehnwörter ins Englische gekommen; im Altenglischen sind sie jedenfalls nicht belegt - für /oh/ wurde im Altenglischen /ea/ oder /eala/ verwendet. Wie der englische Wortschatz insgesamt ist auch die Zahl der Interjektionen zum Neuenglischen hin stark angewachsen. Traditionell gelten Interjektionen als Ausdruck von Emotionen; sie haben jedoch auch zahlreiche andere Funktionen, wie z.B. als Aufmerksamkeitsheischer (/hey, lo, eh/), als Befehle (/psst, sh/), als Antwortformeln (/yes, no/) usw. Auch darauf wird im Vortrag kurz eingegangen.

******

Markus Schiegg (LMU München)

Konsequenzen teleologischer Modelle des Sprachwandels für die Grammatikschreibung des Althochdeutschen

Teleologische Perspektiven auf Sprachwandel führen zu Modellen, welche die menschliche Fähigkeit, ein Ziel anzustreben, auf ‚Sprache' übertragen. Die historische Phonologie beispielsweise vertrat den „Leitgedanke[n]" [Mathesius 1929:443], das zentrale *télos* von Sprachwandel sei es, die von einer phonologischen Mutation verursachten Störungen im Systemgleichgewicht zu beseitigen. Dies griff auch André Martinet in seinem Modell der *Schub*- und *Zugketten* wieder auf, ist sprachtheoretisch allerdings nicht haltbar [Mæhlum 2006].

Kritik wurde in den letzten Jahren insbesondere zu den allgegenwärtigen teleologischen Modellen bei der Herausbildung von National- bzw. Standardsprachen laut, mit deren „Reduktion auf wenige Textsorten, wenige Schreiberschichten und auch bestimmte Regionen“ [Elspaß 2005:6] ein eklatanter Erkenntnisverzicht, eine „epistemische Blockade“ [Oesterreicher 2007:16] einhergeht. Mein Vortrag zeigt, wie teleologische Modelle in der Sprachgeschichtsschreibung des Althochdeutschen ebenso zu einer völlig verzerrten Betrachtung der frühesten Zeugnisse führen und welche Konsequenzen dies insbesondere in der althochdeutschen Grammatikschreibung mit sich bringt.

Hierfür fokussiere ich auf Stefan Sondereggers prominentes *Stufenmodell althochdeutschen Übersetzens*, mit dem er eine teleologische Stufenleiter von frühen volkssprachigen Glossen (kurze, nachträglich eingetragene Verständnishilfen zum lateinischen Text) als den „tastenden Anfängen“ [2003:50] über Interlinearversionen hin zu „spätalthochdeutscher Blüte“ [2003:82] poetischer Denkmäler konstruiert. Neben überlieferungsgeschichtlichen Problemen ist Sondereggers wertender Vergleich funktional unterschiedlichster Textsorten zu kritisieren. Ohne eingehende Analyse ihres jeweiligen Funktionszusammenhangs sowie einer sorgfältigen, individuellen Rekontextualisierung instrumentalisiert er die früheren Zeugnisse althochdeutscher Überlieferung für seine Darstellung der Genese einer (fiktiven!) homogenen, hochmittelalterlichen Schriftsprache.

Derartige teleologische Modelle und die aus ihnen resultierenden Bewertungen wurden – wenn heute meist auch nur noch implizit – in die Literatur- und Sprachgeschichtsschreibung sowie auch in die Grammatikschreibung des Althochdeutschen oftmals unhinterfragt übernommen. So wertet die aktuelle Auflage der *Althochdeutschen Grammatik* [Braune/Reiffenstein 2004] auffällige Graphien der Glossenüberlieferung regelmäßig als „Schreibfehler“ [z.B. §160, Anm. 2]. Unter dem „Pauschalverdacht des Defizitären“ [Ernst/Glaser 2009:1002] wird die Spezifik der vielfältigen Verschriftungssituationen von Glossen missachtet, die zum Teil in informelleren Kontexten entstanden und damit eher konzeptionell nähesprachlichere Formen als die geplanten und konservativeren Textdenkmäler überliefern. Durch einen vorbehaltlosen Zugriff könnten diese Formen aufgedeckt und damit unser Bild von der Grammatik des Althochdeutschen erweitert und korrigiert werden.

Literatur

Braune, Wilhelm; Reiffenstein, Ingo (2004): *Althochdeutsche Grammatik I.* 15. Aufl. Tübingen.

Elspaß, Stephan (2005): *Sprachgeschichte von unten. Untersuchungen zum geschriebenen Alltagsdeutsch im 19. Jahrhundert.* Tübingen.

Ernst, Oliver; Glaser, Elvira (2009): „Graphematik und Phonematik.” In: Bergmann, Rolf; Stricker, Stefanie (Hgg.): *Die althochdeutsche und altsächsische Glossographie. Ein Handbuch. Band 2.*Berlin/New York, 995-1019.

Mæhlum, Brit (2006): „Explanations, or...? Some Metatheoretical Reflections on a Prevalent Tradition Within Historical Linguistics.” In: Thomsen, Ole N. (Hg.): *Competing Models of Linguistic Change. Evolution and Beyond*. Amsterdam, 33-42.

Mathesius, Vilém (1929): „Ziele und Aufgaben der vergleichenden Phonologie.“ In: Ernst, Klaus; Janko, Josef (Hgg.): *Xenia Pragensia.* Prag, 432-445.

Oesterreicher, Wulf (2007): „Mit Clio im Gespräch. Zu Anfang, Entwicklung und Stand der romanistischen Sprachgeschichtsschreibung.“ In: Hafner, Jochen; Oesterreicher, Wulf (Hgg.): *Mit Clio im Gespräch. Romanische Sprachgeschichten und Sprachgeschichtsschreibung*. Tübingen, 1-35.

Sonderegger, Stefan (2003): *Althochdeutsche Sprache und Literatur.* 3. durchges. und wesentlich erw. Aufl. Berlin/New York.

Saskia Schuster (Freie Universität Berlin)

Variation und Wandel bei A+N-Verbindungen im Deutschen und Niederländischen

Syntax und Morphologie können gleichermaßen lexikalische Einheiten hervorbringen, wie sich an einer Teilklasse von Adjektiv-Nomen-Verbindungen im Deutschen und Niederländischen zeigen lässt:

(1) Komposita:	DE *Rotwein*	NL *sneltrein*	'Schnellzug'
(2) Phrasen:	DE *saure Sahne*	NL *vrije tijd*	'Freizeit'

In der Regel kommt es dabei zu *Lexical Blocking*, d.h. eine Variante blockt die andere, strukturell ebenfalls mögliche Variante (*saurer Regen - *Sauerregen; Vollmilch - *volle Milch*). Diese Eigenschaften sind problematisch für Sprachtheorien, die von einer strikten Trennung von Lexikon und Syntax ausgehen. Konstruktionsgrammatische Ansätze bieten hingegen die Möglichkeit, beide Muster als gleichberechtigt anzusehen und nebeneinander statt gegenüber zu stellen (vgl. Booij 2002). Obwohl beide Muster in Konkurrenz zueinander stehen, können Sprachen unterschiedliche Präferenzen haben: Das Deutsche etwa bevorzugt die Komposition (vgl. Barz 2007), im Niederländischen gibt es eine ganze Reihe von Phrasen, die den deutschen Komposita entsprechen (Hüning & Schlücker 2010)

Trotz des beschriebenen Blocking-Effekts kann es dazu kommen, dass auf der Lexem-Ebene Wortbildung und Phrase miteinander konkurrieren, vgl. z.B. *Schwarzmarkt – Schwarzer Markt.* Dabei lässt sich aber im diachronen Verlauf auch beobachten, dass der Gebrauch der morphologischen Konstruktion stark zunimmt:

Tabelle 1: Typefrequenzen im Zeit-Korpus (1946-2009)

	Schwarzer Markt	*Schwarzmarkt*	*Schwarzes Geld*	*Schwarzgeld*
1946 – 49	148	22	5	0
1950 – 59	41	26	2	0
1960 – 69	36	18	0	1
1970 – 79	82	49	13	11
1980 – 89	75	188	11	14
1990 – 99	40	231	12	45
2000 – 09	16	215	18	170

Diese Entwicklung scheint auf dem ersten Blick Erbens Hypothese zu stützen, wonach das Deutsche eine historisch zunehmende Tendenz zur Univerbierung auszeichnet (2006, 25). Dies scheint jedoch nur für einzelne Lexeme zu gelten, da die strukturelle Konkurrenzsituation zwischen Phrase und Kompositum grundsätzlich erhalten bleibt, wie syntaktische Neubildungen belegen, vgl. *schwarze Kasse - ?Schwarzkasse*. Sprachwandel führt hier zwar zu einer zunehmenden 1:1-Relation von Form und Bedeutung auf der Lexemebene, jedoch nicht auf der Musterebene.

In meinem Beitrag möchte ich das Verhältnis zwischen Lexem- und Musterebene genauer beschreiben und versuchen, Faktoren zu identifizieren, die die Aufrechterhaltung dieser Konkurrenz zwischen Phrase und Wortbildung bedingen.

Literatur

Barz, I. (2007), 'Wortbildung und Phraseologie.' In: H. Burger/D. Dobrovol'ski/P. Kühn/N.R. Norrick (Hg.). *Phraseologie. Ein internationales Handbuch der zeitgenössischen Forschung*. Berlin/New York: de Gruyter, 27–36.

Booij, G. (2002), 'Constructional Idioms, Morphology, and the Dutch Lexicon.' *Journal of Germanic Linguistics* 14(4), 301—327.

Erben, J. (2006), *Einführung in die deutsche Wortbildungslehre.* 5., durchges. und erg. Aufl. Berlin: Schmidt.

Hüning, M./Schlücker, B. (2010), 'Konvergenz und Divergenz in der Wortbildung. Komposition im Niederländischen und im Deutschen.' In: A.Dammel/S. Kürschner/D. Nübling (Hg.), *Kontrastive Germanistische Linguistik.* 2 Teilbände. Hildesheim, Zürich, New York: Georg Olms Verlag, 783–825.

******

Martin Schweinberger (Universität Hamburg)

Global diffusion and local implementation – the discourse particle LIKE around the world

Although ongoing language change has been the subject of extensive sociolinguistic research during the past 40 or so years, the vast majority of variationist studies have been analyzing phonological diffusion building on data from mostly monolingual and culturally homogenous varieties of English (Labov 2001: 518). The present study addresses this shortcoming by investigating the diffusion of discourse particle LIKE (cf. (1)), in four geographically discontinuous varieties of English.

(1) a. And the band is *like* performing from *like* inside a bird cage. (ICE Canada:S1A-092$B).

b. [T]hey're going to start a um a composting station which is for *like* green waste. (ICE New Zealand: S1A-014$F)

As sociolinguists have only recently begun paying attention to how language change progresses on a global scale (Buchstaller 2008; Meyerhoff & Niedzielski 2003), the impact of cultural diversity on the stability of the Labovian standard model of gender relations in cases on linguistic change remains largely unexplored. Nonetheless, studying mechanisms at work during the implementation of innovations into culturally heterogeneous speech communities allows re-evaluating the stability of the typical female lead and the frequently observed monotonic age stratification.

This paper takes a quantitative, corpus-based approach and analyses vernacular uses of LIKE in American, Canadian, Irish, and New Zealand English based on the respective components of the *International Corpus of English* (ICE). The ICE data is particularly apt for this approach as it is specifically designed to provide matching data sets from different regional varieties of English to guarantee optimal comparability. Correlations between LIKE use and extra-linguistic variables such as the age, gender and social class of speakers are statistically evaluated by performing multi-factorial regression analyses (i.e. a quasi-Poisson regression). The study complements the

apparent time observations with real time analyses to allow for a fine-grained and accurate depiction of how LIKE diffused through the respective speech communities.

The results confirm that the association of LIKE with particular social reference categories, i.e. females and adolescents, is at least to a certain degree culture specific. Highly salient patterns such as a near-linear recess with increasing age remain remarkably stable, while less salient associations (gender and class) are not successfully transmitted and subject to re-construction. Moreover, the findings challenge the assumption that the Labovian standard model represents an adequate interpretative framework in cases of lexical diffusion and confirms that the spread of lexical elements proceeds more rapidly than commonly observed with respect to phonological innovations (cf. Labov 1994: 81). Indeed, the data confirm that lexical innovations are more prone to undergoing communal change which is at odds with the emphasis on generational change within the Labovian paradigm.

References

Buchstaller, Isabelle. 2008. 'The localization of global linguistic variants', *English World-Wide* 291: 15–44.
Labov, William. 1994. *Principles of Linguistic Change*. Vol. 1, Internal Factors. Oxford: Blackwell.
Labov, William. 2001. *Principles of Linguistic Change*. Vol. 2, Social Factors. Oxford: Blackwell.
Meyerhoff Miriam and Nancy Niedzielski. 2003. 'The globalization of vernacular variation', *Journal of Sociolinguistics* 7: 534-555.

******

Elisabeth Stark (Universität Zürich)

Die Darstellung von Subjektklitika in französischen SMS – technischer Wandel vs. Sprachwandel

Der Gegenstand dieses Vortrags ist die graphische Darstellung von Subjektklitika in einem neu erstellten Korpus (französischer) SMS in der Schweiz (cf.www.sms4science.ch). Vor allem die Variation der graphischen Darstellung des Klitikons der ersten Person Singular, standard-orthographisch <je>, kann entweder mit aussersprachlichen Umständen wie der Notwendigkeit von Zeitersparnis oder einem geringeren Tippaufwand in Verbindung gebracht werden, auch mit mangelndem Wissen um die standardorthographische Realisierung, oder sie kann unter Umständen einen gerade stattfindenden Sprachwandel widerspiegeln, der darin bestünde, dass französische Subjektklitika allmählich ihren Status als klitische Pronomina verlieren und zu Kongruenzmarkern werden (cf.die sogenannte 'Affixhypothese', die bereits in Darmesteter 1877 formuliert wurde und neuerdings in Culbertson 2010 vs. de Cat 2005 diskutiert wird).

Die Frage ist, wie etwa die Beispiele in (1) und (2), wo die (graphische) Wortidentität des Subjektklitikons komplett aufgegeben wurde, korrekt interpretiert werden müssen, mit weitreichenden Konsequenzen auch für die Darstellung und Klassifikation der Negationspartikel *ne*:

(1) ***Ch$_{1.SG}$te rejoin-s$_{1./2.SG}$!***<Je te rejoins>

(2) *Alor* ***g*** **[= *j'ai*]** *rdv avec 1prof à 17h,****j'c*** *pa* **[= *je ne sais pas*]** *tro combien de tmp ca va durer… On peut dir 17h45 à la PP?*

Es geht also um die morphosyntaktischen Exponenten, die im Französischen minimal die

(lineare) Subjektposition besetzen müssen (im Gegensatz zu unbestrittenen *pro-drop*-Sprachen wie Italienisch, Spanisch oder Japanisch). Der Vortrag fragt also allgemein, ob Variations- oder Wandelphänomene bei der graphischen Darstellung von Subjektklitika in französischen SMS im Vergleich zu mehr standardorthographischer Kommunikation Sprachwandel anzeigt oder nicht. SMS stellen dabei unserer Ansicht nach ideales Sprachmaterial dar, da sie prototypischerweise nähesprachliche Kommunikation (cf. Koch/Oesterreicher 1990) kodieren und sich so häufig in einem weitgehend 'normfreien' Raum bewegen, der Schreibstrategien ausserhalb der morphologisch 'tiefen' Standardorthographie des Französischen (cf. Meisenburg 1996) zulässt und Merkmale nicht-standardsprachlicher Varietäten des Französischen widerspiegeln kann, die muttersprachlich von den SMS-Schreibenden erworben wurden.

Während wir skeptisch gegenüber der Annahme einer Abhängigkeit oder Beeinflussbarkeit grammatischer Sprachstrukturen (im Sinne einer "core grammar") von technisch-kulturellen und damit aussersprachlichen Faktoren oder der Kommunikation im allgemein bleiben, möchten wir im Gegenteil dafür argumentieren, dass verschiedene neuere kommunikative Praxen und technische Kommunikationsmittel uns wertvolle Hinweise auf das implizite Wissen der Sprecher von ihrer Muttersprache geben können.

Literatur (Auswahl)

Darmesteter, Arsène (1877), *De la création actuelle des mots nouveaux dans la langue française et des lois qui la régissent, Paris; new reprint*: Genf: Slatkine Reprints (1972).

Culbertson, Jennifer (2010), "Convergent evidence for categorial change in French: from subject clitic to agreement marker", in: *Language* 86, 85-132.

De Cat, Cécile (2005), "French subjet clitics are not agreement markers", in: *Lingua* 115, 1195-1219.

Koch, Peter/Oesterreicher, Wulf (1990), *Gesprochene Sprache in der Romania. Französisch- Italienisch – Spanisch,* Tübingen: Niemeyer.

Meisenburg, Trudel (1996), *Romanische Schriftsysteme im Vergleich. Eine diachrone Studie,* Tübingen: Narr.

******

Beatrix Weber (Technische Universität Dresden)

Ausbau als Nachbau. Zum explanatorischen Wert des Ausbaukonzepts im Rahmen der englischen Sprachgeschichtsschreibung

Dass Sprache sich unablässig wandelt, ist unbestreitbar. Warum dies geschieht, ist oft weniger offensichtlich. Es gibt allerdings Sprachwandelprozesse, die sich durchaus in einem gewissen Rahmen auf bestimmte Bedingungen und Motivationen zurückführen, mithin 'erklären' lassen.

Einen solchen Erklärungsansatz bietet das Konzept "Ausbau", wie es ursprünglich von Heinz Kloss (1952, 1978) eingeführt wurde. Zwar ist es gerade im englischsprachigen Raum eher als Teil der Dichotomie "Ausbausprache vs. Abstandsprache" bekannt (vgl. Kloss 1967), doch bietet es weit mehr als nur ein Kriterium zur synchronen Abgrenzung von 'Sprache' und 'Dialekt'. Hinterfragt man, was eine Ausbausprache als solche ausmacht, erkennt man, dass sich hinter dem Ausbau-Kriterium ein Sprachwandelprozess verbirgt, den die betreffende Sprache durchlaufen hat, um als 'ausgebaut' gelten zu können. Diese "Weiterentwicklung der Sprache" (Kloss 1978: 10) manifestiert sich in zwei Dimensionen: als Entwicklung neuer Stilmittel sowie als Erschließung neuer Anwendungsbereiche (1978: 37). Peter Koch und Wulf Oesterreicher sprechen hierbei von

"intensivem" vs. "extensivem Ausbau" (1994: 589). Der intensive Ausbau äußert sich durch einen Zugewinn an Ausdrucksmöglichkeiten auf der morphologischen, der lexikalischen wie auch auf der syntaktischen Ebene.

Koch/Oesterreicher betonen ganz besonders, wie eng sprachlicher Ausbau mit Verschriftlichungsprozessen verbunden ist (ibid.). Da die Schriftlichkeit neue Anforderungen an die Kommunikation stellt, entwickeln sich neue, distanzsprachliche Ausdrucksmittel, die zunächst oft auf bestimmte funktionale Bereiche, mit Koch/Oesterreicher könnte man sagen: 'Diskurs-traditionen', beschränkt sind und erst im Laufe der Zeit Teil der Allgemeinsprachewerden. Gerade in diesen Wechselbeziehungen zwischen außersprachlichen Anforderungen an die Sprache, wie sie aus der Verschriftlichung erwachsen, und deren Auswirkungen auf die Sprache, wie sie sich auf unterschiedlichen Ebenen manifestieren, liegt ein nicht unerhebliches explanatives Potential, das verschenkt wird, wenn man bestimmte Sprachwandelprozesse nicht in ihrem Ausbaukontext betrachtet.

Mit Blick auf die Geschichte der englischen Sprache ist eine solche Betrachtung bisher jedoch größtenteils unterblieben, obwohl gerade das Wiedereinrücken des Englischen in die Schriftlichkeit im späten Mittelalter nahgerade als ein Paradebeispiel für einen Ausbauprozessgelten kann. Darüber hinaus bietet dieses Fallbeispiel auch interessante Ausgangspunkte für eine Erweiterung des Ausbaukonzepts im Hinblick auf den Aspekt des Sprachkontakts. Für den Ausbau der englischen (Schrift-)Sprache konnten lateinische bzw. französische (anglo-normannische) Konstruktionen als Vorbilder dienen, die nur noch *nachgebaut* werden mussten.

Als Abschluss des eher theoretisch ausgerichteten Vortrags möchte ich anhand empirischer Daten belegen, wie sich diese kontaktinduzierte Spielart von Ausbau, für die sich der Terminus *Nachbau* geradezu anbietet, manifestiert. Hierzu betrachte ich bestimmte schriftsprach-lich-kollokative Strukturen, die als ganze aus dem Lateinischen bzw. Französischen lehnübersetzt wurden.

Literatur

Kloss, Heinz (1952). *Die Entwicklung neuer germanischer Kultursprachen von 1800 bis 1950* (Schriftenreihe des Goethe-Instituts 1). München: Pohl 1952.

Kloss, Heinz (1967). "'Abstand Languages' and 'Ausbau Languages'." *Anthropological Linguistics* 9 (1967): 29-41.

Kloss, Heinz (^{2}1978). *Die Entwicklung neuer germanischer Kultursprachen seit 1800* (Sprache der Gegenwart. Schriften des Instituts für deutsche Sprache 37). 2., erw. Aufl. Düsseldorf: Pädagogischer Verlag Schwann 1978.

Koch, Peter und Wulf Oesterreicher (1994). "Schriftlichkeit und Sprache." *Schrift und Schriftlichkeit. Writing and Its Use* (HSK 10.1). Hrsg. von Hartmut Günther und Otto Ludwig. Berlin/New York: de Gruyter 1994, 587-604.

******

Alexander Werth (Universität Marburg)

Die Genese der mittelfränkischen Tonakzente

Die deutsche Regionalsprachenforschung kennt wohl nur wenige Phänomene, die so rätselhafterscheinen, wie die im mittelfränkischen Dialektverband (Moselfränkisch, Ripuarisch,

Niederfränkisch) auftretenden Tonakzente. So sind diese Dialekte die einzigen Varietäten in Deutschland, die systematisch Wortbedeutung durch die Verwendung prosodischer Mittel unterscheiden (etwa die Wörter [man^1] und [man^2] mit den Bedeutungen ‚Korb' und ‚Mann'; vgl. Schmidt 1986). Ähnliche Phänomene lassen sich auch in niederländischen, skandinavischen und serbokroatischen Dialekten sowie in asiatischen und afrikanischen Tonsprachen finden. Trotz einer regen Forschungsdiskussion in den letzten zehn Jahren (seit de Vaan 1999), sind zentrale Fragen zur diachronen Entwicklung der Tonakzente im Mittelfränkischen bislang nicht hinreichend beantwortet worden. So ist unklar, welche Relevanz den einzelnen phonetischen Faktoren für die Entwicklung des Phänomens zukommt und warum es Gebiete im Mittelfränkischen gibt, in denen die Zuordnung phonetischer Merkmale zur Silbenstruktursystematisch vertauscht ist (sog. Regel B-Gebiete im Westerwald und Hunsrück; vgl. Schmidt/Künzel 2006).

Die Basis für die historische Erklärung bilden eigene Untersuchungen zu den rezenten Tonakzentsystemendes Mittelfränkischen (vgl. Werth 2007, Werth 2011). Dort konnte mit systematisch manipuliertem Sprachmaterial gezeigt werden, dass Tonakzente von muttersprachlichen, d. h. dialektkompetenten Hörern alleine nach dem tonalen Merkmal identifiziert werden. Entscheidend für die Identifikation ist dabei, welche tonalen Merkmale (hohe oder tiefe Verläufe, steigende oder fallende etc.) zu welchem Zeitpunkt im Signal realisiert sind. Ausgehend von diesen Befunden wird im Vortrag eine Gesamterklärung des Phänomens angestrebt, in der der phonologische Wandel vormals allophonischer tonaler Merkmale zu lexikalischen Tönen auf zwei übergeordnete Sprachwandelprinzipien zurückgeführt wird: a) Phonologisierung intrinsischer Merkmalsdifferenzen und b) Sprachkontakt. Die Entstehung der Tonakzente in weiten Teilen des Mittelfränkischen (sog. Regel A-Gebiet) wird dabei primär auf eine Phonologisierung vormals intrinsischer Grundfrequenzunterschiede und eine strikte Ton-Segment-Assoziierung (= Morenassoziierung) zurückgeführt. Motiviert ist dieser Sprachwandel durch das Bestreben der Sprachteilnehmer morphologische Kontraste (Lexik, Kasus etc.) zu bewahren, deren Erhalt durch makrostrukturelle Wortveränderungsprozesse (Schwa-Apokope, *open syllable lengthening*) und daraus resultierender segmentaler Angleichung von Wörtern (=Homonymie) bedroht war. Daneben werden Sonderentwicklungen der Tonakzentgenese in den Regel B-Dialekten auf einen – im Vergleich zu Regel A – verspäteten Phonologisierungsprozess, ausgelöst durch Sprachkontakt bzw. Sprachsynchronisierung, erklärt. Phonetische Merkmale mussten von den Sprachteilnehmern dieser Dialekte Wörtern mit systematisch vertauschter Längendistribution zugeordnet werden.

Literatur

Schmidt, J. E. (1986): Die mittelfränkischen Tonakzente. Stuttgart: Franz Steiner (Mainzer Studien zur Sprach und Volksforschung. 8).

Schmidt, J. E. / H. J. Künzel (2006): Das Rätsel löst sich: Phonetik und sprachhistorische Genese der Tonakzente im Regelumkehrgebiet (Regel B). In: Vaan, M. de (ed.): Germanic Tone Accents. Stuttgart: Franz Steiner (Zeitschrift für Dialektologie und Linguistik. Beihefte. 131), 135–163.

Vaan, M. de (1999): Towards an explanation of the Franconian Tone Accents. In: Amsterdamer Beiträge zur älteren Germanistik 51, 23–45.

Werth, A. (2007): Perzeptionsphonologische Studien zu den mittelfränkischen Tonakzenten. In: Zeitschrift für Dialektologie und Linguistik 74, S. 292-316.

Werth, A. (2011.): Perzeptionsphonologische Grundlagen der Prosodie. Stuttgart: Franz Steiner (Zeitschrift für Dialektologie und Linguistik. Beihefte).

Mirjam Zumstein (Universität Zürich)

Distribution des reflexiven und des analytischen Passivs im Altkirchenslavischen

In der nicht sehr umfangreichen Literatur über die Entwicklung des russischen Passivsystems herrscht weder Einigkeit über den Status noch über die Distribution der beiden im folgenden zu behandelnden Passivtypen, des reflexiven Passivs (sę-Passiv – ähnlich wie im Norwegischen, in den romanischen Sprachen etc. [Geniušienė 1987: 266 ff.], vgl. Bsp. 1) und des analytischen Passivs (potentiell ambig zwischen aktionaler und stataler Lesart wie im Engl., Franz. etc. [Siewierska 1988: 139], vgl. Bsp. 2). Diese Diagnose gilt sowohl für das Altkirchenslavische (AKS) als auch für das Altrussische (AR).

(1)

a. pridǫtъ že dьnь e egda **otъimetъ**[Fut.3Sg.VA] **sę** [refl] otъ nixъ ženichъ.

b. ἐλεύσονται δὲ ἡμέραι ὅταν **ἀπαρθῇ**[Subj.Aor.Pass.] ἀπ᾽ αὐτῶν ὁ νυμφίος

'Es werden aber Tage kommen, da der Bräutigam von ihnen weggenommen wird.' (Mark 2.20)

(2)

a. eda prichoditъ světilьnikъ da podъ spǫdomъ **položen** [Part.P.Pass.VA] **bǫdetъ** [Fut.3Sg].

b. μήτι ἔρχεται ὁ λύχνος ἵνα ὑπὸ τὸν μόδιον **τεθῇ** [Subj.Aor.Pass.]

'Kommt etwa die Lampe, auf daß sie unter den Scheffel gestellt werde?' (Mark 4.21)

Der traditionellen Meinung zufolge können beide aksl. Passivformen als gleichberechtigte Äquivalente des griech. synthetischen Passivs betrachtet und in verschiedenen Kontexten beliebig gegeneinander ausgetauscht werden – was auch die obigen Beispiele zu implizieren scheinen [Večerka1996: 220]. Bereits Havranek [1937] hat jedoch darauf hingewiesen, dass der Gebrauch von Partizipialkonstruktionen des Typs (2a) in der Übersetzungsliteratur aufgrund ihrer dominant resultativen Semantik wesentlichen Beschränkungen unterliegt und sie daher zumindest im AKS nicht als vollwertige, aktionale Passiva zu werten seien. Er suggeriert, dass es gerade das sę-Passiv ist, welches die so entstandenen Lücken im Paradigma ausfüllt, führt diesen Gedanken jedoch nicht weiter aus.

Ziel dieses Referats ist es, seine Argumentation anhand einer Analyse des Codex Marianus zu vervollständigen, wobei v.a. die syntaktischen, temporalen und aspektuellen Faktoren beleuchtet werden sollen, welche die Distribution beider Passivtypen beeinflussen können.

Zu den temporalen Faktoren gehört die starke Präferenz des sę-Passivs für das perf. Präsens in futurischer Geltung, welche Dankov [1981] und Janke [1960] auch in späteren Texten (11.-14. Jh.) festgestellt haben – eine Beobachtung, die einerseits ins Bezug auf die Koine interessant ist, in welcher Passiv- und Mediumformen lediglich im Futur konsequent unterschieden werden [Kaufmann 2004: 161 ff.], und die andererseits ein neues Licht auf die Situation im Gegenwartsrussischen wirft, in welchem gerade im perf. Präsens noch Überreste des ansonsten außer Gebrauch gekommenen perfektiven refl. Passivs zu finden sind.

Ein wichtiger syntaktischer Faktor ist die Verwendbarkeit beider Passivtypen in Handlungssequenzen, einem syntagmatischen Kontext, der zwangsläufig die aktionale Interpretation auslösen muss. Die Analyse der vorhandenen Daten zeigt, dass die Passivpartizipien bevorzugt am *Ende* solcher Sequenzen auftreten. Diese syntaktische Position ist insofern weniger restringiert als die

Positionen innerhalb einer Handlungskette, als sie im AKS und AR die Verwendung des Imperfekts und im Gegenwartsrussisch – ebenfalls nur im Futur – die des unvollendeten Aspekts erlaubt.

Literatur

Dankov, Vasilij Nikolaevič (1981): *Istoričeskaja grammatika russkogo jazyka. Vyraženie zalogovych otnošenij u glagola: Učebnoe posobie dlja filologičeskich special'nostej*. Vysšaja škola: Moskva.

Geniušienė, Emma (1981): *The Typology of Reflexives*. Mouton de Gruyter: Berlin, NewYork, Amsterdam.

Havránek, Bohuslav (1937): *Genera verbi v slavanských jazycích,* vol. 2. Praha.

Janke, Gottfried (1960): *Der Ausdruck des Passivs im Altrussischen*. Akademie-Verlag: Berlin.

Kaufmann, Ingried (2004): *Medium und Reflexiv. Eine Studie zur Verbsemantik*. Niemeyer: Tübingen.

Siewierska, Anna (1988): *The Passive: A Comparative Linguistic Analysis*. Croom Helm: London.

Večerka, Radoslav (1996): *Altkirchenslavische (Altbulgarische) Syntax*, vol. 3. Weiher: Freiburg i. Br.

Abstracts Postersession

Abstracts Poster Session

Julia Bacskai-Atkari (Hungarian Academy of Sciences, Hungary)

The History of Hungarian Complex Complementisers

The aim of my talk is to investigate the diachronic development of complementisers in Hungarian, with particular stress on how complex complementisers were combined of simplex ones. Using a minimalist framework, I will show that the processes can be explained by the relative cycle, as described by Roberts–Roussou (2003: 119) and van Gelderen (2009).

In Modern Hungarian, there are four complementisers: *hogy* 'that', *ha* 'if', *mint* 'than', and *mert* 'because'. Using the analysis of Rizzi (1997) for the Left Periphery, these occupy the C_{Force} in Modern Hungarian. However, they were originally operators moving to the lower [Spec; CP] and were reanalysed as C_{Fin} heads during the Old Hungarian period, subsequently to be reanalysed as C_{Force} heads, just as in the case of English *that* (van Gelderen 2009). This is schematically illustrated below:

(1)

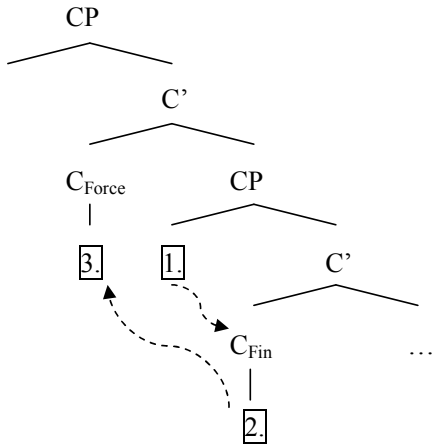

These C heads could be combined the following ways:

	ha	**hogy**	**mert**	**mint**
ha	–	hahogy	–	hamint
hogy	hogyha	–	hogy mert	hogymint
mert	–	merthogy	–	–
mint	mintha	minthogy	–	–

This shows some peculiarities. First, certain combinations of two different heads do not exist; second, the pattern is completely symmetrical: if a given combination is possible in the order XY, it is always possible in the order YX too.

I assume that whereas *hogy* and *ha* were proper C_{Force} heads in Old Hungarian, *mint* and *mert*

were only on their way of becoming C_{Fin} heads from operators. This first rendered strings of a C_{Force} head (*hogy*/*ha*) and an operator (*mint*/*mert*). Next, the operators came to be reanalysed as C_{Fin} heads, rending two C heads following each other. If, however, they fused, the order of the elements changed: adjunction happens leftward, according to the Linear Correspondence Axiom of Kayne (1994), see also Roberts (2010: 53).

In the case of *hogy* combining with *ha*, this particular occurrence of *hogy* is the old operator, not the C head: the split between the two happened so that both functions survive (even in Modern Hungarian), unlike in the case of *ha*.

This explains why combinations of *mint* and *mert* do not exist: two C_{Fin} heads could not co-occur in the structure. On the other hand, the further development of these complex complementisers shows that whereas the ones involving actual fusion did survive, the others that involved the co-presence of an overt C_{Force} and an overt C_{Fin} head were later ruled out from the language: Hungarian no longer allows two C heads with phonological content.

References

Kayne, Richard (1994) *The Antisymmetry of Syntax*. Cambridge, MA: MIT.

Rizzi, Luigi (1997) The Fine Structure of the Left Periphery. In Haegeman, Liliane (ed.) *Elements of Grammar*. Dordrecht: Kluwer. 281–337.

Roberts, Ian (2010) Agreement and Head Movement: Clitics, Incorporation, and Defective Goals. Cambridge, MA: MIT.

Roberts, Ian–Anna Roussou (2003) *Syntactic Change: A Minimalist Approach to Grammaticalization*. Cambridge: Cambridge University Press.

van Gelderen, Elly (2009) Renewal in the Left Periphery: Economy and the Complementiser Layer. *Transactions of the Philological Society* 107:2. 131–195.

******

Patrick Connolly (Queen's University, Belfast, Northern Ireland)

Innovation and adoption in open and closed categories of language

The three processes of innovation, adoption and proliferation are often cited as major processes in language change (cf. Milroy 1992, Croft 2000). Linguistic innovations can arise for a wide range of reasons. They may arise in response to technological or cultural developments. For example, the emergence of the 'smoking area' in British and Irish bars after the smoking ban came into effect gave smokers the opportunity to get to know other smokers away from the noise of the bar. A new portmanteau verb, *smirt* (< *smoke* + *flirt*) arose to describe this new phenomenon, which exemplifies how language can respond to cultural developments.

It can be argued that this type of innovation is most commonly found in more open categories of language, such as the lexicon, to which new material can readily be added. Changes to the lexicon frequently involve the repurposing of extant material in order to encode a specific meaning, as in the *smirt* example. By contrast, changes within more closed categories of language, such as phonology, frequently arise for more practical reasons, in order to re-establish a distinction between merging vowel sounds, for example. Changes within closed categories arise primarily in order to maintain optimality in the system, rather than to encode new meanings.

This paper will discuss the results of a pilot study which examines the speaker's engagement in

language change. Participants were presented with a combination of real and invented English portmanteau coinages and asked to state their meaning and provenance. It is hypothesised that the larger the number of speakers who agree on the meaning and provenance of a particular item, the more likely it is that this item could be adopted and proliferate. It is argued that adoption is the primary process in this type of change. Innovation need only take place once, whereas adoption and reproduction must take place repeatedly in order for wide-ranging change to be observed. It is proposed that speakers engage with innovations on the basis of the meaning they encode. It is only when the meaning of an innovation is retrievable, that the speaker can examine its usefulness and decide whether to adopt it or not. If no conclusive meaning can be established, then no assessment of its usefulness can take place and thus no adoption can take place. The speaker's divergent engagement in change within closed categories, whose components frequently encode less accessible meanings, will also be discussed.

References

Croft, W. (2000). *Explaining language change: An evolutionary approach*. London: Longman
Milroy, J. (1992). *Linguistic variation and change*. Oxford: Blackwell

******

Conçeicão Cunha & Jonathan Harrington (LIPP/IPS, LMU München)

Gesture overlap in Portuguese lexical and post-lexical consonant clusters

The focus of this research is on consonant clusters in European Portuguese, and more specifically on the extent to which there are timing and overlap differences between post-lexical (PL) clusters which often arise following high vowel deletion in unstressed position, and lexical (L) clusters that are specified in the lexicon.

European Portuguese high vowels [ɨ,u] in unstressed position are mostly deleted in connected speech. This vowel deletion is more frequent in final and medial position than in initial position and occurs mainly in CV(C) syllables (Mateus & Martins 1982; Martins et al 1995; Silva 2007; Cunha, in press). Consequently there are post lexically many clusters that are similar to L clusters resulting in near homophones (e.g. PL /k(ɨ)rer/, "to want" and L /krer/, "to believe"). How similar these PL and L consonant clusters are, was one of the main aims of this study.

A preliminary perception experiment showed that neither European nor Brazilian listeners were able to distinguish between L and PL clusters when produced by European speakers. Nevertheless, an unresolved issue is whether there are fine phonetic timing differences between these types of clusters that may be scarcely audible. Consequently, we ran a physiological study with the aim of testing whether both consonants of the PL clusters show smaller gesture overlap (Browman & Goldstein 1990, 1992).

For the timing measurements the following three variables were analyzed: gesture overlap, plateau lag and target latency. The results showed consistently longer lags, and therefore a wider phasing in post-lexical clusters, independently of position of the cluster in the word and identity of C1. Overall, lexical and post-lexical clusters exhibited small but consistent differences in timing, suggesting that this change is not yet concluded.

Kosuke Kaita (LIPP, LMU München)

Modal Auxiliaries from Late Old to Early Middle English
— *with special reference to* āgan*,* sculan*, and* mōtan —

Modal Auxiliaries in English and German have developed from full verbs (originally called 'Preterite-Present Verbs' (PPVs) in Old English). Aside from the highly theoretical argument on grammaticalisation, this paper examines the history of three modal auxiliaries of OBLIGATION (including NECESSITY) in MnE (= Modern English), namely OE PPVs of

(1) *āgan* 'to have' (a full verb of POSSESSION), MnE *ought* (*to*)
sculan 'must' (a modal for OBLIGATION), MnE *shall*/*should*, and
mōtan 'to be allowed to' (a modal for PERMISSION), MnE *must* (modal of OBLIGATION),

focusing on Late OE (= Old English) and Early ME (= Middle English). Through this rough sketch of the use of those three, I set the following research question:

(2) a. How does the semantic shift occur systematically in the history of English (especially between Late OE and Early ME)?
b. Did the semantic shift of modals including *āgan*, *sculan*, and *mōtan* occur inside the semantic field of OBLIGATION, or is this shift affected by another category, or, in the semantic category of modals as a whole?

Through this investigation, the following can be found:
The auxiliation of modals (from Preterite-Present Verbs) occurs through (i) the loss of prefix *ge-*, (Cf. (*ge*)*unnan* 'to grant', not a modal), (ii) the morphological peculiarity of Preterite-Present Verbs, and (iii) taking an infinitival complement. The systematic change of the modals of OBLIGATION is caused by the semantic change of *sculan* from deontic to epistemic meaning. In order to fill in the gap of the semantic field of OBLIGATION, (i) the auxiliation of *āgan* (because of the similarity with *sculan*) occurs and (ii) the meaning of *mōtan* changes (in negation), stretching over the categories between POSSIBILITY (a broad modal category, here precisely PERMISSION) and OBLIGATION. Exploring the modals mapped onto the semantic field of OBLIGATION (*āgan*, *sculan*, and *mōtan* (, and occasionally Early ME *mune*, a modal which appears in *Ormulum*) can be a clue to clarify the diachronic, dynamic, and systematic change of modal auxiliaries in the history of English.

References

Clemoes, Peter (ed.). 1997. *Ælfric's Catholic Homilies*: *the First Series*. EETS, s.s. 17. Oxford: Oxford University Press.

Coleman, Robert. 1996. "Exponents of Futurity in Gothic. "*Transactions of the Philological Society* 94-1, pp. 1-29.

Couso, M. J. L. and B. M. Naya. 1996. "On the Use of the Subjunctive and Modals in Old and Middle English Dependent Commands and Requests: Evidence from the Helsiki Corpus. "*Neuphilologische Mitteilungen* 97, pp. 411-421.

Godden, Malcolm (ed.). 1979. *Ælfric's Catholic Homilies*: *the Second Series*. EETS, s.s. 5. Oxford: Oxford University Press.

Goossens, Louis. 1987. "Modal Tracks: The Case of *magan* and *motan*." In A. M. Simon-Vandenbergen (ed.), *Studies in Honour of Rene Derolez*. Gent: Vitgeuer. pp. 216-236.

Holt, R. (ed.). 1878. *The Ormulum*. With the Notes and Glossary of Dr. R. M. White. 2 Vols. Oxford: Clarendon Press.

Kaita, Kousuke. 2008. "Distribution of OE *mid rihte* as an Adverbial of Propriety – with Special Reference to the Textual Variation." In Masachiyo Amano, Michiko Ogura, and Masayuki Ohkado (eds.), *Historical Englishes in Varieties of Texts and Contexts*. Frankfurt am Main: Peter Lang. pp. 33-48.

Nykiel, Jerzy. 2010. *Expressing Obligation in Old English: Constructions with Pre-modal and Lexical Verbs*. Katowice: Wydawnictwo Uniwersytetu Śląskiego.

Ono, Shigeru. 1989. *On Early English Syntax and Vocabulary*. Tokyo: Nan'un-do.

Thorpe, Benjamin (ed.). 1844-1846. *The Homilies of the Anglo-Saxon Church: the First Part, containing the Sermones Catholici, or Homilies of Ælfric: in the original Anglo-Saxon, with an English version*. 2 Vols. London: Ælfric Society.

******

Annette Mantlik (LIPP, LMU München)

A diachronic analysis of English and Dutch shell-content-constructions

This paper presents a diachronic study of noun-centered constructions in English and Dutch. The constructions in focus are so called 'shell-content-constructions' (cf. Schmid 2000, 2007; Paradis 2004) of the type N-Ø-*clause* and N-*be-clause*, with N being the slot for an abstract noun, *be* / Ø standing for a form of the copula or an empty slot and *clause* being either a *that*-clause or a *to* infinitive-clause; e.g. **N**-*be-to* (Schmid 2000: 48; adapted):

(1) The government's energy **policy** is to have no energy policy at all.

Taking Schmid's (1997) diachronic exploration of the gradual syntactic and semantic diversification of the noun *idea* as a starting point, this paper examines whether and to which extent parallel constructions develop for the Dutch noun *idee* (cf. E-ANS 1997: 14-6-3-2). The following data suggest that *idea-that* and, partly, *idea-be-that* occur before *idea-(be)-to* (cf. Schmid 1997: 104/105). The Dutch *N-dat* and *N-zijn-dat* (cf. iWNT 2006: 1861-64: s.v. *lijken*[II], ww., 1., Bohn-Beets; 1897: s.v. *occultisme*, znw., v. Eeden; 1888: s.v. *pakken*, ww., II.7.c., Daum) appear simultaneously, about a century later than the English *N-that*.

	idea (E)	*idee* (D)
N-to / N-te	1865	t.b.c.
N-be-to / N-zijn-te	*is*: 1882 ; *was*: 1873	t.b.c.
N-that / N-dat	1775	1861-64
N-be-that / N-zijn-dat	*is*: 1825 ; *was*: 1875	*is*: 1897 ; *was geweest*: 1888

Chosen on the basis of their etymology (abstract nouns with Germanic origin, e.g. *answer*/*antwoord* vs. nouns with non-Germanic origin, e.g. *idea*/*idee*), a selection of English and Dutch shell-content-constructions are sketched in their historical development.

The analysis being corpus-based, for the English constructions first attestation (regarded as *terminus ad quem*) of each construction is established in the *OED-online* while for the Dutch

constructions first attestation is established in the *WNT-online*. These data provide the framework from which the postulated syntactic diversification is derived. Differences between Dutch and English in the distribution and relative age of constructions are of special interest.

References

E-ANS: Haeseryn, W., K. Romijn, G. Geerts, J. de Rooij & M.C. van den Toorn (1997), *Algemene Nederlandse Spraakkunst*, 2nd ed., Groningen/Deurne: Martinus Nijhoff, electronic version: http://www.let.ru.nl/ans/.

iWNT: de Vries, M., L.A. te Winkel e.a., *Woordenboek der Nederlandsche Taal.* Delen I-XXIX. 's-Gravenhage/Leiden etc.: M. Nijhoff/A.W. Sijthoff etc., 1882-1998. Supplement I. 's-Gravenhage/Leiden etc.: M. Nijhoff/A.W. Sijthoff etc., 1956. Aanvullingen delen I-III. 's-Gravenhage: Sdu Uitgevers, 2001, electronic version (2006): http://gtb.inl.nl.

Paradis, Carita (2004), "Towards a theory of lexical meaning as ontologies and construals", *The Department of English: working papers in English linguistics*, vol. IV, ed. by Heinat F. & S. Manninen. (http://www.englund.lu.se/content/view/46/100/).

Schmid, Hans-Jörg (1997), "The historical development and present-day use of the noun *idea* as documented in the OED and other corpora", in: *Poetica* 47, 87-128.

Schmid, Hans-Jörg (2000), *English abstract nouns as conceptual shells. From corpus to cognition*, Berlin: Walter de Gruyter.

Schmid, Hans-Jörg (2007), "Non-compositionality and emergent meaning of lexico-grammatical chunks: A corpus study of noun phrases with sentential complements as constructions", in: *Zeitschrift für Anglistik und Amerikanistik* 55/3, 313-340.

OED: Simpson, J.A. & E.S.C. Weiner, eds. (1989), *Oxford English Dictionary*, 2nd ed., Oxford: Clarendon, electronic version: http://www.oed.com.

******

Bernadett Modrián-Horváth (Eötvös-Loránd-Universität, Ungarn)

Movierte Substantive als Prädikatsnomina in historischen und gegenwartsdeutschen Korpora

Gegenstand der vorliegenden Untersuchung sind, wie im Titel angekündigt, movierte Substantive in der syntaktischen Rolle von Prädikatsnomina, wie etwa im viel zitierten Goethe'schen Satz

Die Kunst ist eine Vermittlerin des Unaussprechlichen.

Die Untersuchung richtet sich auf die Herausbildung, mögliche Motivationen und vor allem auf die Verwendungen dieser Struktur: Movierte Substantive als Prädikatsnomina werden auf dem Weg ihrer Grammatikalisierung verfolgt, wobei dem Phänomen der Genuskongruenz von Prädikatsnomina mit femininen Bezugswörtern nachgegangen wird. Der postulierte Grammatikalisierungsweg der Struktur verläuft von der Sexuskongruenz (Kongruenz des natürlichen Geschlechts) bis zur Erscheinung von Phänomenen der grammatischen Genuskongruenz.[1]

Eine hervorgehobene Rolle spielt bei der Untersuchung die Frage der Obligatorik: Kann man (synchron oder diachron gesehen) von einer obligatorischen Sexus- oder Genuskongruenz sprechen, und wenn ja, wo? Es kann m.E. ein Kontinuum der Sexus- und Genuskongruenz aufgezeichnet werden von den Nationalitäts- und Staatsangehörigkeitsbezeichnungen (wo ein hoher Grad an Obligatorik der Kongruenz im Fall von Prädikatsnomina festzustellen ist) über die Berufsbezeichnungen bis hin zu den eindeutig genusbedingten Kongruenzerscheinungen mit nicht personenbezeichnenden Bezugswörtern.

Als heutige Grenze der Verwendung dieser Struktur kann der metaphorische Gebrauch angegeben werden: Prädikatsnomina, die eine Eigenschaft (in engerem oder weiterem Sinn) des (femininen) Bezugsnomens ausdrücken, können bzw. müssen mit ihm im Genus kongruieren:

*Maria ist Albanerin/*Albaner.* (obligatorische Genuskongruenz)
Julia ist Sprachlehrerin/Sprachlehrer. (fakultative Genuskongruenz, mit zunehmender Obligatorik)

Wenn die Struktur aber keine Eigenschaft des Bezugsnomens ausdrückt, sondern sein Denotat mit einem nicht inhärenten Begriff identifiziert, ist die Genuskongruenz nicht möglich:

*Daniela ist ein Engel/*eine Engelin.*
*Diese Frauenärztin ist ein Metzger/*eine Metzgerin* (obwohl hier die Movierung rein morphologisch gesehen möglich wäre).

Die Grenze zwischen metaphorischen und nichtmetaphorischen Verwendungen ist allerdings unscharf, zusammengesetzte Prädikate, die auf einfache Verben zurückzuführen sind (z.B. *vermittelt => ist eine Vermittlerin*) nehmen – von der aktuellen Bedeutung, etwa von der Bedeutungskomponente ‚Stabilität der zugeschriebenen Eigenschaft' abhängig – eher eine Zwischenstellung ein, was Schwankungen im heutigen Sprachgebrauch zur Folge hat (z.B. *die Stadt ist Eigentümerin/Eigentümer des Grundstücks*).

Daten aus historischen Korpora, sowie Frequenzverteilungen bezüglich verschiedener Verwendungsbereiche in gegenwartsdeutschen Korpora bilden eine empirische Basis zur Analyse.

Literatur

Doleschal, Ursula (1992): *Movierung im Deutschen. Eine Darstellung der Bildung und Verwendung weiblicher Personenbezeichnungen*. München: Lincom.

Irmscher, Johannes (1988): Der Rabe - die Rabin? In: Stiller, Heinz (Hg.): *Zur Theorie der Wortbildung im Deutschen. Dem Wirken Wolfgang Fleischers gewidmet*. Berlin: Akademie-Verlag. S. 53-55.

Köpcke, Michael/Klaus-Uwe Panther/David A. Zubin (2010): Motivating grammatical and conceptual gender agreement in German. In: Schmid, Hans-Jörg / Susanne Handl (Hgg.): *Cognitive Foundations of Linguistic Usage Patterns*. Berlin/New York: de Gruyter, 171-194.

Panther, Klaus-Uwe (2009): Grammatische versus konzeptuelle Kongruenz. Oder: Wann siegt das natürliche Geschlecht? In: Brdar-Szabó, Rita/Elisabeth Knipf-Komlósi/Attila Péteri: *An der Grenze zwischen Grammatik und Pragmatik*. Frankfurt: Peter Lang, 67-86.

Panther, Klaus-Uwe / Linda Thornburg (2009): Introduction. On figuration in grammar. In: Panther, K-U. / Linda L. Thornburg / Antonio Barcelona (Hgg.): *Metonymy and Metaphor in Grammar.* Amsterdam/Philadelphia: John Benjamins. S. 1-46.

Zubin, David A./Köpcke, Klaus-Michael (1984): Affect classification in the German gender system. In: Lingua. *International review of general linguistics* 63. S. 41-96.

1 Kultur- und sprachgeschichtlich gesehen könnten auch lateinische Strukturen bzw. Konzepte als Vorlagen zur weitgehenden Genuskongruenz dienen, vgl. die Sprichwörter *Historia est magistra vitae* oder *Repetitio est mater studiorum.* In anderen indoeuropäischen Sprachen ist die Genuskongruenz – zumindest im Fall der Adjektive als Prädikatsnomina – auch keine Seltenheit.

Hanna Ruch (LIPP, LMU München)

Variation and change in Seville Spanish:
A comparison of /st/-aspiration in younger and older speakers

In Andalusian and many other varieties of Spanish, syllable final /s/ is reduced to aspiration (*listo* 'ready, clever' [ˈlihto]), realized as breathy voicing or even deleted ([ˈlito], [ˈlit^{h}o]). In Western Andalusian Spanish (WAS), there are other phonetic variants related to /s/-aspiration: for Seville, postaspiration ([ˈlit^{h}o]) seems to be much more frequent than preaspiration ([ˈlihto]) (Torreira 2006). Furthermore, for Seville and Antequera there has been an affricate [ts] or [t^{s}] described as a variant of /st/ ([ˈlit^{s}o]), which is particularly frequent for young speakers (Moya 2008; Ruch 2008). Traditional dialectological studies (e.g. Alvar 1961-1973) refer to geminates and aspiration as realizations of /sp, st, sk/, but the transcription modes of the latter strongly suggest that dialectologists did not distinguish between pre- and postaspiration.

A comparison between dialectological work and recent phonetic studies as well as the high frequency of [t^{s}] among younger Sevillians suggests a sound change in progress from pre- to postaspiration. This hypothetical change [hp, ht, hk] → [hp^{h}, ht^{h}, hk^{h}] → [p^{h}, t^{h}, k^{h}]) could be the basis for a further step, [t^{h}] → [t^{s}] in the case of /st/. We addressed the issue from a sociophonetic point of view, as previous studies include only young and/or little groups of speakers.

We followed the apparent-time methodology, analysing acoustic data from 8 young and 8 old Sevillian speakers. Our hypothesis is corroborated if preaspiration is more frequent among older, postaspiration more frequent among younger speakers. Furthermore, preaspiration duration should be positively, VOT duration negatively correlated with age. We expect centre of gravity (CoG) to be higher among young than among old speakers, as [t^{s}] seems to emerge in WAS. Every speaker read a list of 29 disyllabic words, embedded in a carrier sentence. The target words contained /st/-clusters in different prosodic and phonotactic contexts. In a first step we classified the /st/-variants auditorily in seven categories ([st], [ht], [ht^{h}], [t^{h}], [tː], [t] [t^{s}]). A second step consisted in measuring preaspiration, VOT, closure duration and CoG of the 609 tokens (not considering [st]), in order to test the influence of age and context, independently of allophone class.

Younger Sevillians showed a preference for postaspirated and affricated /st/-realizations [t^{h}, t^{s}]. For older speakers, there was more variation and there were more preaspirated stops than for younger speakers. VOT durations in /st/ also showed the expected trend (mean VOT duration, young: 52.6 ms; old: 41.2 ms). Taking into account all 609 /st/ allophones, main differences between the two age groups were found for VOT- and preaspiration duration (mean young: 9.02 ms, old: 20.63 ms), as well as for CoG (old: 4918 Hz, young: 5122 Hz). Subsequent vowel /i/ had a stronger effect on VOT duration and CoG of old than of young speakers. This leads to the conclusion that [t^{h}] and [t^{s}] are more generalized in younger Sevillians. Our results support the hypothesis of a sound change in progress /st/ [ht] → [t^{h}] → [t^{s}] in Seville Spanish.

References

Alvar, M. (1961-1973): Atlas lingüístico y etnográfico de Andalucía. Granada: Universidad de Granada.

Moya Corral, J. A. (2008): Noticia de un sonido emergente: la africada dental procedente del grupo -st- en Andalucía, Revista de Filología de la Universidad de La Laguna 26, 457–465.

Ruch, H. (2008): La variante [t^{s}] en el español de la ciudad de Sevilla. Unpublished master thesis, Univ. Zürich.

Torreira, F. (2006), Coarticulation between aspirated -s and voiceless stops in Spanish: an interdialectal comparison. N. Sagarra & A. J. Toribio, eds, Selected proceedings of the 9th Hispanic Linguistics Symposium, Cascadilla Proceedings Project, Somerville, Mass., pp. 113–120.

Tagungsorte

Conference Sites

Mittwoch, 13.7.
Wednesday, 13th July

Hauptgebäude der LMU
Raum M 014
LMU, main building
Room M 014
Geschwister-Scholl-Platz 1
80539 München
U-Bahn: U3/U6,,Universität'

Donnerstag, 14.7. und Freitag, 15.7.
Thursday, 14th and Friday, 15th July

Seidlvilla
Nikolaiplatz 1b
80802 München
U-Bahn: U3/U6,,Giselastraße'

Abendessen, Donnerstag, 14.7.
Conference Dinner, Thursday, 14th July

Max Emanuel Brauerei
Adalbertstraße 33
80799 München
U-Bahn: U3/U6,,Universität'

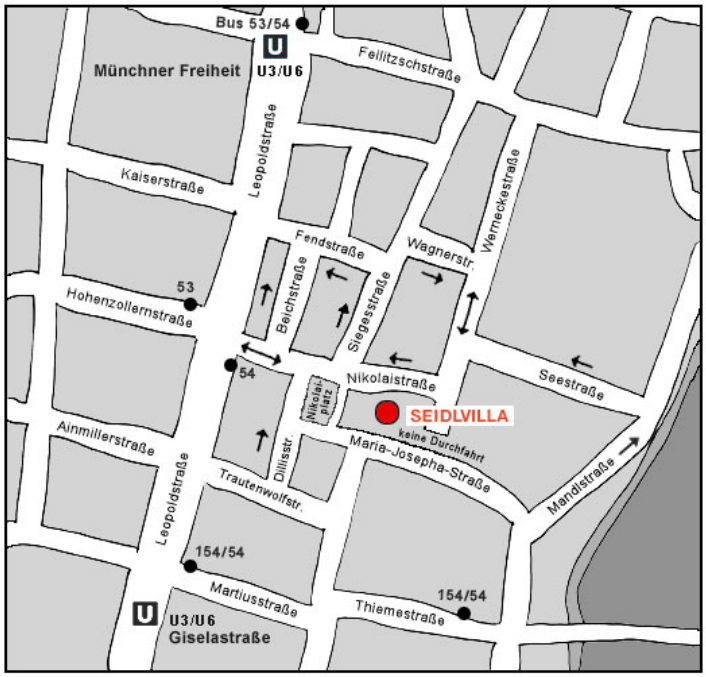

Zur Seidlvilla
von U3/6, *Giselastraße* oder *Münchner Freiheit*

To Seidlvilla
from Underground lines 3/6,
Giselastraße or *Münchner Freiheit*

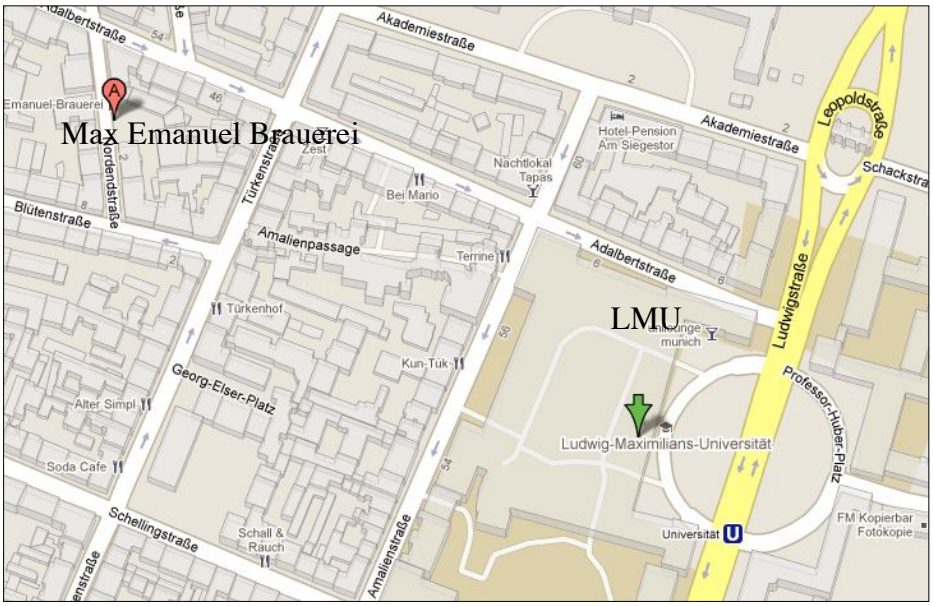

Zum Max Emanuel von der LMU

To Max Emanuel from LMU

maps.google.de

Restaurants nahe der Seidlvilla

Restaurants close to Seidlvilla

Bachmaier Hofbräu
Leopoldstraße 50
80802 München
bayrisch – international

Cafe Münchner Freiheit
Münchner Freiheit 20
80802 München
international

Kaimug Lounge
Feilitzschstraße 7
80802 München
thailändisch

Piatsa
Leopoldstraße 33
80802 München
international – griechisch

Trattoria Da Pino
Hohenzollernstraße 26
80801 München
italienisch

Vanilla Lounge
Leopoldstraße 65
80802 München
international – italienisch

Zahlreiche weitere Bars und Cafés befinden sich entlang der Leopoldstraße und der Hohenzollernstraße.

There are numerous other bars and cafés on Leopoldstraße and on Hohenzollernstraße.

LIPP

Linguistisches Internationales Promotionsprogramm
„Sprachtheorie und Angewandte Sprachwissenschaft“

Geschäftsstelle:
Schellingstraße 10
D-80799 München
Tel. +49 (0)89 2180 5382
Fax +49 (0)89 2180 99 5382
trautmann@lipp.lmu.de
www.lipp.lmu.de